MODEL: CZGB-A, CZGB-B

SI	TERASNI GRELNIK	NAVODILA ZA UPORABO
HR	TERASNA GRIJALICA	PREVOD ORIGINALNIH UPUTA
MK	ГРЕАЛКА ЗА ТЕРАСА - ПЕЧУРКА	ПРЕВОД НА ОРИГИНАЛНИ УПАТСТВА
KS	NGROHËS TERRACE	PËRKTHIM I UDHËZIMEVE ORIGJINALE

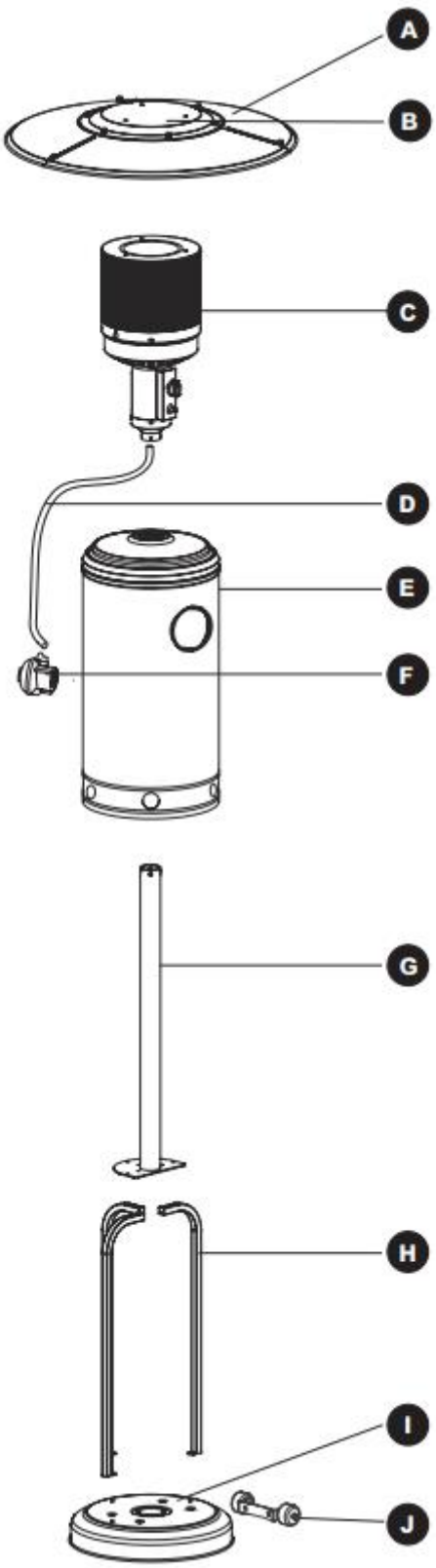

Fig. 1

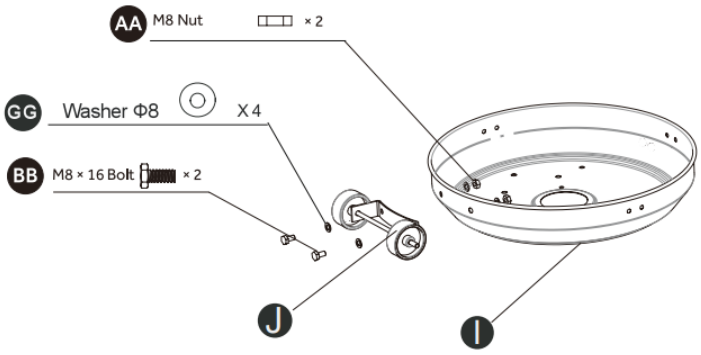

Fig. 2

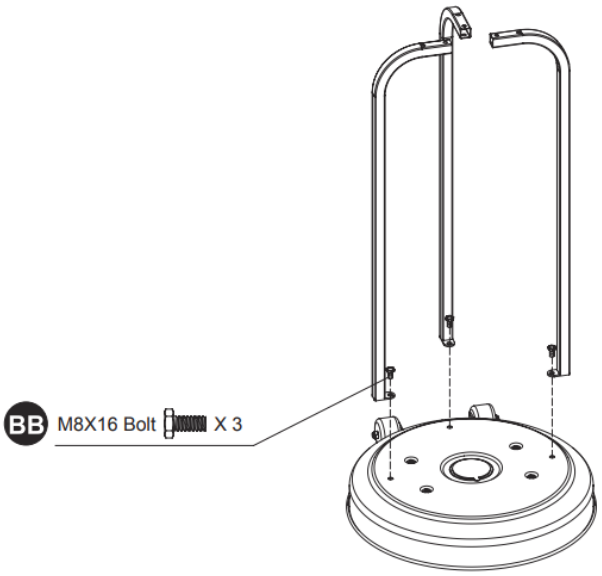

Fig. 3

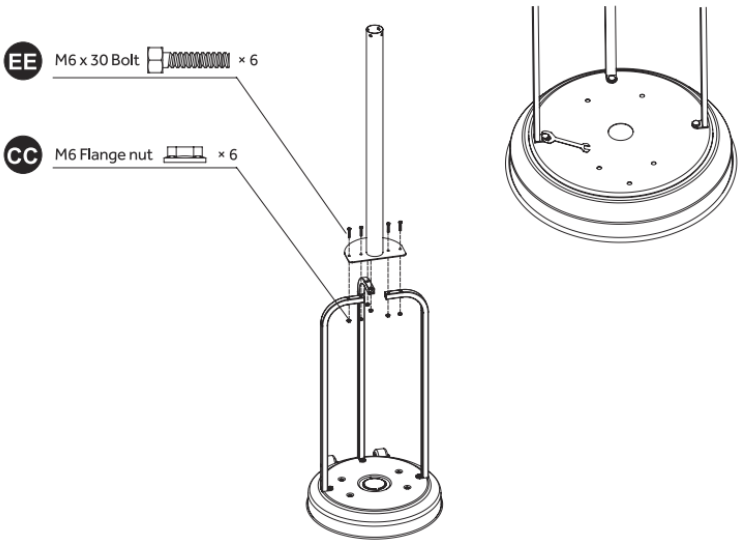

Fig. 4

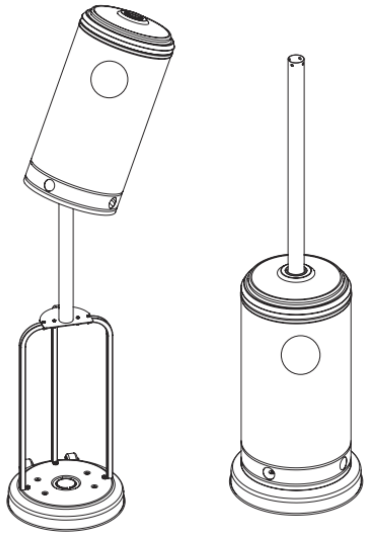

Fig. 5

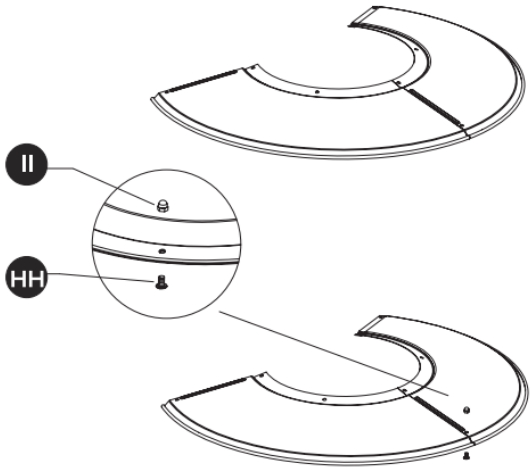

Fig. 6

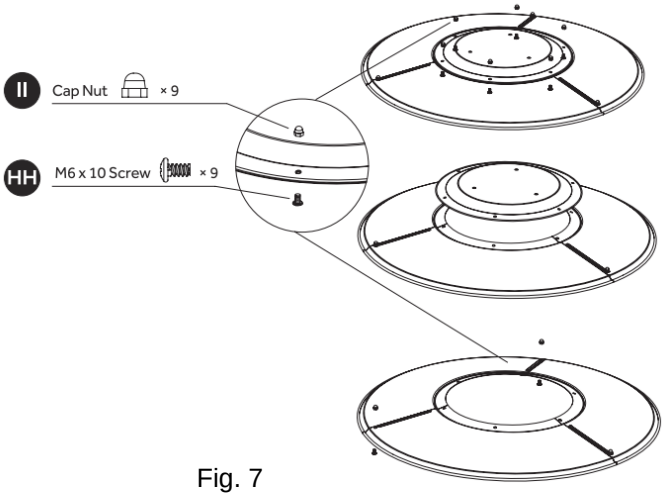

Fig. 7

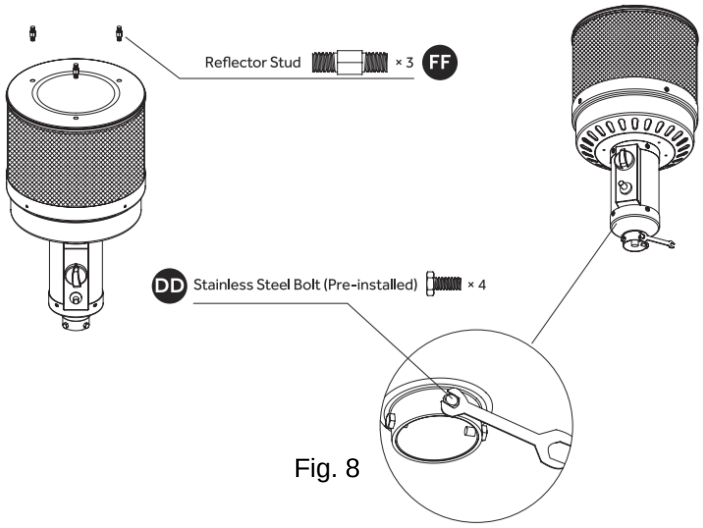

Fig. 8

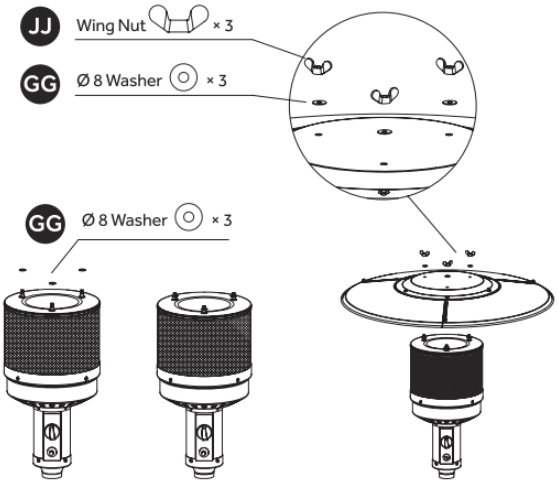

Fig. 9

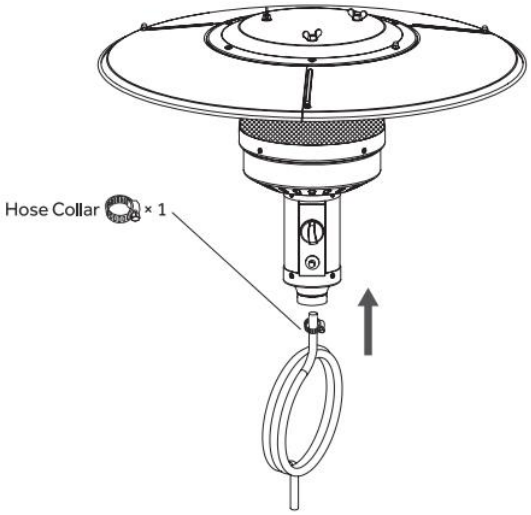

Fig. 10

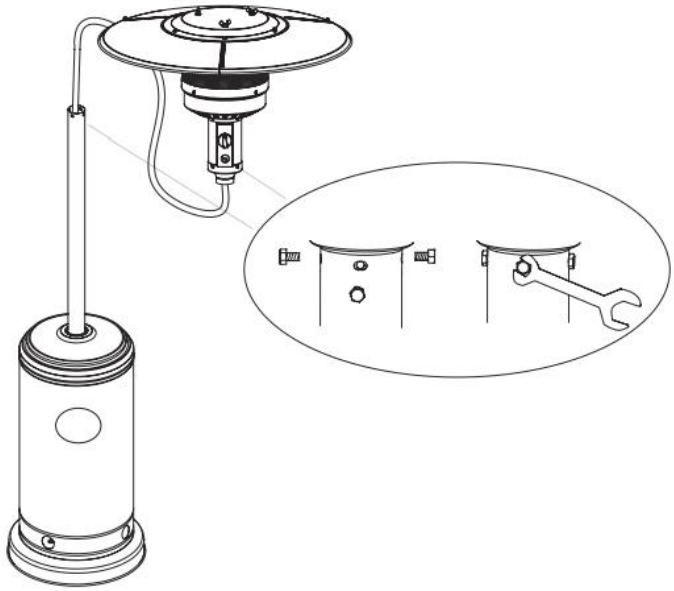

Fig. 11

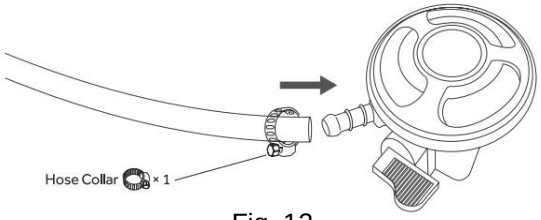

Fig. 12

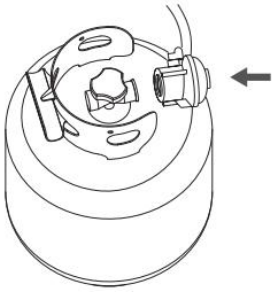

Fig. 13

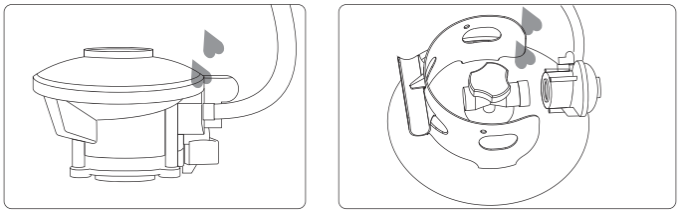

Hose/Regulator Connection

Regulator/Cylinder Valve Connection

Fig. 14

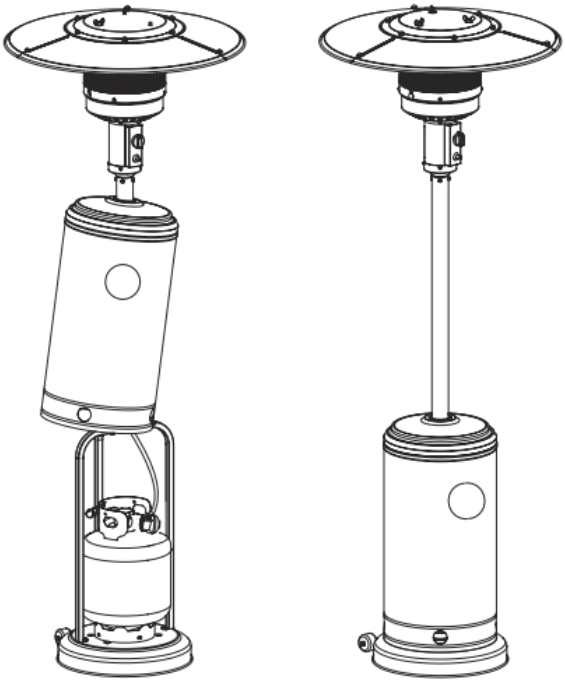

Fig. 15

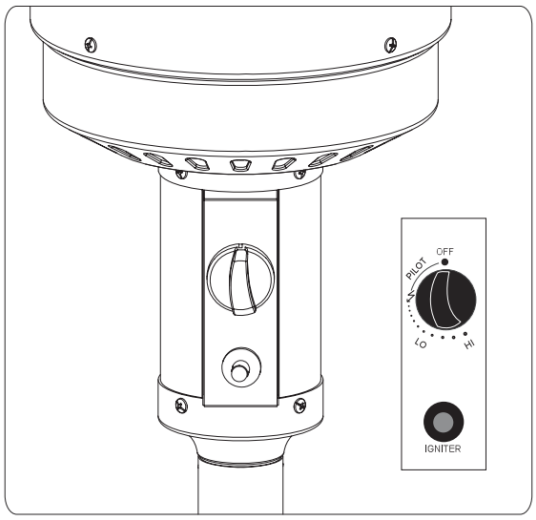

Fig. 16

No.	Picture	Quantity	Description
AA		2	M8 Nut
BB		5	M8X16 Bolt
CC		6	M6 Flang Nut
DD		4	Stainless Steel Bolt(Pre-installed)
EE		6	M6X30 Bolt

Fig. 17

FF		3	Reflector Stud
GG		10	Φ8 Washer
HH		9	M6X8 Screw
II		9	Cap Nut
JJ		3	Wing Nut
KK		1	Wrench (Not Actual Size)

Navodila za uporabo

- Ta navodila za uporabo veljajo za to napravo. Vsebujejo pomembne informacije o začetku uporabe in ravnanju z izdelkom.
- Pred začetkom uporabe naprave skrbno in v celoti preberite navodila za uporabo, zlasti varnostne napotke. Neupoštevanje teh navodil za uporabo lahko povzroči hude telesne poškodbe ali poškoduje napravo.
- Navodila za uporabo temeljijo na standardih in predpisih, ki veljajo v Evropski uniji.
- V tujini upoštevajte tudi predpise in zakone posamezne države.
- Navodila za uporabo shranite za primer kasnejše uporabe. Če napravo izročite tretjim osebam, jim hkrati obvezno izročite ta navodila za uporabo.

Obrazložitev znakov

V navodilih za uporabo ali na napravi se uporabljajo naslednji simboli in opozorilne besede:

OPOZORILO!
Ta opozorilni simbol/beseda označuje nevarnost s srednjo stopnjo tveganja, zaradi katere lahko, če se ji ne izognemo, pride do materialne škode, smrti ali hudih telesnih poškodb.

OPOMBA!
Simbol podaja koristne dodatne informacije o uporabi naprave.

OPOZORILO!

Pred prvim zagonom, uporabo in vzdrževalnimi posegi previdno preberite navodila za uporabo. Seznanite se z napravo, preden jo priklopite na plinsko jeklenko, saj lahko napačna uporaba naprave privede do hudih poškodb. Obdržite navodila za uporabo za prihodnjo rabo.

SAMO ZA UPORABO V ZUNANJIH PROSTORIH.

ZA VAŠO VARNOST

- Naprave ne uporabljajte za ogrevanje bivalnih prostorov in stanovanjskih objektov. Pri uporabi na javnih površinah upoštevajte nacionalne predpise.

- Naprave ne uporabljajte v zaprtih in slabo prezračevanih prostorih.
- Naprave ne uporabljajte v prostorih, kjer temperatura presega 50ºC.
- Regulator plina in cev za plin morata biti nameščena varno, da se ne spotaknete.
- Cevi ali gibke cevi je potrebno pregledati vsaj enkrat mesečno oz. ob vsaki menjavi plinske jeklenke.
- Vedno imejte pri roki suhi kemični gasilni aparat.
- Dele in rezervne dele se ne sme odstraniti ali nadomestiti, razen če to počne strokovno usposobljena servisna oseba.
- Deli naprave so zapečateni s strani proizvajalca, ter se ne smejo odstraniti.
- Obdržite navodila za uporabo za nadaljnje napotke.
- Naprava ni namenjena za uporabo osebam (vključno z otroki) z omejenim fizičnim zaznavanjem ali omejenimi zmožnostmi ali pomanjkanjem izkušenj in znanja, razen če jih nadzira ali jim daje navodila za uporabo naprave oseba, ki je odgovorna za njihovo varnost.
- Naprave ne uporabljajte v bližini vnetljivih materialov.
- Naprave ne uporabljajte, če plin pušča oz. je naprava poškodovana ali v okvari.
- Napravo lahko servisirajo samo strokovno usposobljene osebe. Proizvajalci in distributerji ne nosijo odgovornosti za morebitno škodo ali izgubo, ki izhajajo iz nepravilne namestitve ali uporabe naprave.
- Napravo napajajte izključno z vrsto goriva, ki je predpisana na tablici s podatki in ki se nahaja na napravi.
- Vsakokrat, ko naprave ne boste več uporabljali, zaprite varnostni ventil na jeklenki.
- Napravo postavite na ravno, stabilno in negorečo površino, da se izognete nevarnostim požara. Naprave ne nameščajte v neposredno bližino vode, kot so npr bazeni, zadrževalniki vode, ...
- Napravo je prepovedano uporabljati pod zemljo in v polkletnih prostorih. Prav tako se naprava ne sme uporabljati v prostorih z eksplozivnim prahom, plini, gorivi, laki, hlapi, topili, ...
- Med delovanjem se naprave ne sme premikati, prav tako se na njej ne sme izvajati kakršnih koli vzdrževalnih del.

- Če zaznate vonj po plinu, napravo takoj ugasnite, zaprite dovod plina iz jeklenke. Takoj kontaktirajte servisno službo!
- Zagotovite, da naprave ne hranite na prostem ali na kateri koli drugi lokaciji, ki bi lahko bila izpostavljena ekstremnim temperaturam ali visoki vlažnosti.

Izdelovalec ali prodajalec ne prevzema nobenega jamstva za škodo, nastalo zaradi nenamenske ali napačne uporabe.

OPOZORILO!

Pri uporabi naprave, se lahko sprošča ogljikov monoksid, ki je lahko pri večji koncentraciji nevaren. Naprava je primerena samo za uporabo v zunanjih prostorih, da se zagotovi ustrezna količina zraka v okolju in prepreči nastajanje mešanice neizgorelih plinov. Pod nikakršnimi pogoji naprave ne smete uporabljati v stanovanju!

TEHNIČNI PODATKI:

Moč:

Maksimalna: 13000 W	Minimalna: 5000 W

Tlak plina:

Kategorija plina	**I3+(28-30/37)**		**I3B/P(30)**	**I3B/P(50)**	**I3B/P(37)**
Vrsta plina	Butan	Propan	Butan, propan ali mešanica	Butan, propan ali mešanica	Butan, propan ali mešanica
Tlak plina	28 – 30 mbar	37 mbar	30 mbar	50 mbar	37 mbar
Izhodni tlak regulatorja	30 mbar	37 mbar	30 mbar	50 mbar	37 mbar

Tabela injektorja:

Kategorija plina	**I3+(28-30/37)**		**I3B/P(30)**	**I3B/P(50)**	**I3B/P(37)**
Vrsta plina	Butan	Propan	Butan, propan ali mešanica	Butan, propan ali mešanica	Butan, propan ali mešanica
Tlak plina	28 – 30 mbar	37 mbar	30 mbar	50 mbar	37 mbar
Max. dosežena toplota	13 kW (Butan: 945 g/h, Propan: 928 g/h)				
Velikost injektorja	1.90 mm za glavni gorilnik 0.18 mm za vžig			1.70 mm za glavni gorilnik 0.18 mm za vžig	1.80 mm za glavni gorilnik 0.18 mm za vžig
Oznaka na injektorju 1.90 nakazuje velikost injektorja (v tem primeru 1.90 mm)					

SESTAVNI DELI:

Glej Fig. 1.

A. Reflektor	F. Regulator*
B. Pokrov reflektorja	G. Steber
C. Gorilnik	H. Podpora za steber
D. Plinska cev*	I. Podlaga
E. Ohišje	J. Kolesa

* Model CZGB_B

Glej Fig. 17.

AA	Matica M8	2	GG	Podložka ø8	10
BB	Vijak M8x16	5	HH	Vijak M6x8	9
CC	Matica z obročem M6	6	II	Matica s kapo	9
DD	Vijak iz nerjavečega jekla	4	JJ	Krilna matica	3
EE	Vijak M6x30	6	KK	Ključ	1
FF	Distančnik	3			

- Samo za uporabo v zunanjih prostorih.
- Pred uporabo naprave preberite navodila.
- OPOZORILO: Dostopni deli so lahko zelo vroči. Uporabljajte zunaj dosega otrok.
- Naprave ne uporabljajte v bližini vnetljivih materialov.
- Naprave med uporabo ne premikajte.
- Po uporabi zaprite ventil na plinski jeklenki.
- Ne izvajajte nepooblaščenih posegov na napravi.

NAVODILA ZA SESTAVO:

KORAK 1: PRITRJEVANJE SKLOPA KOLES NA PODLAGO (FIG. 2)

1. Poravnajte obe luknji na sklopu kolesa (J) z obema luknjama na podstavku (I)
2. Vstavite 2 vijaka M8x16 (BB) in 4 podložke ø8 (GG) v poravnane luknje.
3. Obrnite podstavek pokonci, nato privijte vijake in 2 matici M8 (AA) s ključem. Prepričajte se, da je sklop koles vzporeden s podstavkom in dobro pritrjen.

KORAK 2: PRITRJEVANJE PODPORE ZA STEBER NA PODLAGO (FIG. 3)

1. Podporo za steber pritrdite na podlago tako, da poravnate luknje na podpori (H) z luknjo na podlagi.
2. Nato vstavite vijak M8x16 (BB) v luknjo in ga privijte s ključem.
3. Dokončajte namestitev drugih dveh podpor za steber po isti metodi.

KORAK 3: PRITRDITEV STEBRA NA PODPORO ZA STEBER (FIG. 4)

1. Poravnajte vseh 6 lukenj na stebru (G) s šestimi luknjami na podpori za steber (H).
2. V vseh 6 lukenj vstavite vijake M6 x 30 (EE) in jih nato pritrdite z matico z obročem M6 (CC) s pomočjo ključa.

KORAK 4: NAMESTITEV OHIŠJA (FIG. 5)

Vstavite ohišje (E) skozi steber (G) in ga spustite dokler se ne nasloni na podlago.

KORAK 5: SESTAVLJANJE REFLEKTORJA IN POKROVA REFLEKTORJA (FIG. 6, 7)

1. Pred začetkom sestavljanja reflektorja in pokrova reflektorja odstranite najprej zaščitno embalažo. Če ima naprava enodelni reflektor, potem ta korak preskočite in pojdite na naslednji korak.
2. Privijte vse 3 tri vijake, ki so na robu reflektorja.
3. Poravnajte luknje na 2 reflektorskih ploščah (A). Nato vstavite v luknjo vijak M6 x 8 (HH) od spodaj navzgor in privijte matico s kapo (II).
4. Prejšnji korak ponovite, dokler niso sestavljene vse reflektorske plošče.
5. Postavite pokrov reflektorja (B) na sredino reflektorskih plošč in ga pritrdite s preostalimi vijaki.

KORAK 6: PRITRDITEV DISTANČNIKOV NA GORILNIK (FIG. 8)
1. Pritrdite vse 3 distančnike (FF) v luknje na vrhu gorilnika (C).
2. Odvijte 4 nameščene vijake iz nerjavečega jekla (DD), ki se nahajajo na spodnjem delu gorilnika.

KORAK 7: PRITRDITEV REFLEKTORJA NA GORILNIK (FIG. 9)
1. Namestite 3 podložke ø8 (GG) na distančnike, ki ste jih v prejšnjem koraku pritrdili na gorilnik.
2. Namestite reflektor na distančnike z luknjami, ki se nahajajo na pokrovu reflektorja v sredini.
3. Na pokrov reflektorja namestite še 3 podložke ø8 (GG).
4. Pokrov reflektorja pritrdite še s 3 krilnimi maticami (JJ).

KORAK 8: PRITRDITEV PLINSKE CEVI NA GORILNIK (FIG. 10)
1. Potisnite objemko plinske cevi na cev in jo pustite rahlo ohlapno.
2. Konec cevi potisnite na šobo, ki se nahaja na spodnji strani gorilnika.
3. Pričvrstite vijak objemke z izvijačem.

V kolikor je vaša cev za plin nova, jo bo verjetno težje namestiti na šobo gorilnika. V tem primeru, vam priporočamo, da konec cevi namočite v toplo vodo za približno 15 – 20 min.

KORAK 9: PRITRDITEV GORILNIKA IN REFLEKTORJA NA DROG (FIG. 11)
1. Plinsko cev napeljite skozi steber (G). Za lažjo montažo tega koraka, sta potrebni 2 osebi, kjer 1 oseba drži gorilnik, 2 pa naj napelje plinsko cev v steber.
2. Poravnajte vse luknje na gorilniku (C) z luknjami na stebru. Gorilnik naj bo obrnjen z gumbi za upravljanje naprave v nasprotni smeri, kot pa je pričvrščeno kolo na podlagi.
3. Gorilnik pritrdite na steber z vijaki iz nerjavečega jekla (DD) in jih pričvrstite s ključem.

KORAK 10: PRIKLJUČITEV CEVI ZA PLIN IN REGULATORJA NA JEKLENKO (FIG. 12, 13, 14, 15)
1. Dvignite ohišje (E) in ga položite na podporo za steber (H). Da preprečite, da bi ohišje padlo, ga lahko pritrdite na vijake na vrhu stebra.
2. Nato vstavite standardno jeklenko (ni vključeno) na dno podlage. Maksimalna dimenzija jeklenke, ki jo lahko uporabite je 31,8 cm (premer) x 69 cm (višina) in 15 kg (teža).
3. Drugi konec plinske cevi pritrdite na tlačni regulator na enak način, kot ste pritrdili plinsko cev na gorilnik (glej korak: 8).
4. Pritrdite tlačni regulator plina na ventil jeklenke. Prepričajte se, da ste tlačni regulator dovolj in pravilno pričvrstili na ventil jeklenke.

OPOZORILO!

Tlačni regulator in plinska cev morata ustrezati lokalnim standardom. Uporaba poškodovane in zarjavele jeklenke, tlačnega regulatorja ali cevi, lahko pripelje do eksplozije ali nevarnosti uhajanja plina. V kolikor ste zaznali, da je katera od prej naštetih komponent poškodovana, jo nemudoma zamenjajte pri pooblaščenem serviserju oz. dobavitelju. Na napravo nikoli ne priključite neregulirane jeklenke, ki ni v skladu z navodili.

NAVODILA ZA UPORABO:

VKLOP IN IZKLOP (FIG. 16)
1. Preverite napravo v celoti, da ni morda kje poškodovana. Priklop naprave lahko izvajate samo na prostem.
2. Odprite varnostni ventil na jeklenki in preverite, ali je zagotovljena tesnost dovodne cevi in priključkov za plin. Tesnost preverite z milnico, tako da jo nanesete na priključne dele plina. V kolikor se ne pojavljajo mehurčki na milnici, pomeni da je tesnost ustrezno zagotovljena.

OPOZORILO!

V kolikor se na milnici pojavljajo mehurčki, pomeni da tesnost ni ustrezno zagotovljena in uhaja plin. V tem primeru je potrebno takoj zapreti dovod plina na jeklenki. Prepričajte se, da je prostor ustrezno prezračen, da ne pride do morebitne zstrupitve s plinom ali eksplozije.

3. Pritisnite zgornji gumb na gorilniku in ga prestavite v položaj »PILOT«. Gumb držite približno 30 – 45 sekund.
4. Istočasno pritiskajte spodnji gumb za vžig »IGNITER«, dokler ne zagori plamen na gorilniku.
5. V kolikor se plamen ne prižge, ponovite postopek v točki 3 in 4.
6. Ko se plamen prižge, držite še zgornji gumb približno 10 – 20 sekund, da zagotovite gorenje. Nato zgornji gumb izpustite. V kolikor ste jeklenko pravkar zamenjali, boste morali zgornji gumb držati približno 2 minuti, da se bo izpihal ves zrak iz plinske cevi.
7. V kolikor želite nižjo temperaturo grelnika, obrnite zgornji gumb v nasprotni smeri urinega kazalca v položaj »LO« (minimum) in jo nastavite po potrebi do »HI« (maksimum).
8. V kolikor vam je plamen ugasnil ali ga je razpihal veter, prestavite zgornji gumb na gorilniku v položaj »OFF« in počakajte približno 5 min, da se plin razpiha in ne pride do eksplozije plina pri ponovnem vžigu.
9. Napravo izklopite tako, prestavite zgornji gumb gorilnika v položaj »PILOT«. Nato gumb pritisnite in ga prestavite v položaj »OFF«.
10. Zaprite varnostni ventil na jeklenki in jeklenko izklopite iz naprave.

OPOZORILO!

Tlačni regulator in plinska cev se obrabljata in sta lahko netesna. Plin lahko uhaja.

- Ne dotikajte se ali premikajte grelnika vsaj 45 minut po uporabi. Počakajte, da se grelec ohladi, preden se ga dotaknete in/ali shranite.
- Najpozneje po 10 letih zamenjajte tlačni regulator in plinsko cev.
- Uporabljajte le eno plinsko cev dolžine največ 1,5 m.
- Pri tem pazite, da je tlačni regulator dovoljen za uporabljeni plin.

PRED UPORABO PREVERITE TESNENJE!

Nikoli ne uporabljajte plamena za preverjanje tesnosti naprave. Tesnost naprave preverjate tako, da na spoje, ki prevajajo plin, s čopičem nanesete milnico ali pršilo za iskanje puščajočih mest plina. Če se na mestu ki ga opazujete pojavi milni mehurček pomeni da plin spušča. Takoj zaprite plinsko jeklenko. Postopek vedno izvajajte na prostem. Nikoli ne uporabljajte naprave, če gumijasta cev ni čvrsto pritrjena ali dodatno pritrjena s kovinskimi objemkami.

PRIKLJUČITEV JEKLENKE Z NAPRAVO

Ta naprava je primerna samo za uporabo z nizkotlačno mešanico butan/propan (G30+G31) in kompatibilna s primernim nizkotlačnim regulatorjem preko gibljive cevi. Cev na regulatorju in napravi mora biti zaščitena z varnostnimi objemkami.
Uporabljajte primeren nizkotlačni regulator s certifikatom **EN 16129**. Prosimo, da se posvetujete s prodajalcem plinskih jeklenk o ustreznem regulatorju.

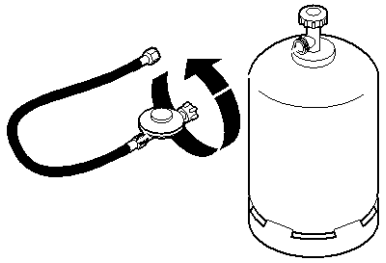

Priključite jeklenko in regulator na napravo, preverite, da so spojna mesta primerno zavarovana, nato odprite dovod plina.
Milnico nanesete na cev in spojna mesta. V primeru, da plin uhaja, se pojavijo mehurčki, kar pomeni, da bo potrebno popraviti tesnjenje pred začetkom uporabe.
Po odpravi napake ponovno preverite tesnjenje z milnico. Po testiranju zaprite dovod plina.
Če puščanja ni mogoče odpraviti, ga ne popravljajte sami, ampak se posvetujte s prodajalcem plinske jeklenke.

REGULATOR IN CEV

Uporabljajte le regulatorje in cevi za utekočinjen naftni plin (UNP) po predpisanih pritiskih. Življenjska doba regulatorja je ocenjena na 10 let, zato je pričakovano, da ga zamenjate po 10-ih letih od datuma proizvodnje.
Uporaba napačnega regulatorja ali cevi je nevarna; pred uporabo naprave vedno preverite ustreznost sestavnih delov.
Cev mora ustrezati državnim predpisom. Dolžina cevi je lahko največ 1,5 metra. Obrabljeno ali poškodovano cev morate zamenjati.
Zagotovite, da cev ni zamašena, prepognjena ali v stiku s katerim drugim delom naprave, razen na priključku.
Cev ne sme biti zavita ali upognjena, kadar je priključena na jeklenko.

ZAMENJAVA PLINSKE JEKLENKE

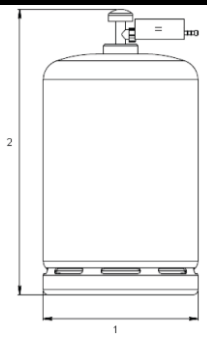

- Plinsko jeklenko je potrebno zamenjati na prostem in stran od plamenov ter kakršnih koli vnetljivih snovi.
- Preverite, da je ventil na jeklenki popolnoma zaprt.
- Odvijte regulator tlaka iz jeklenke plina.
- Preden regulator tlaka namestite na jeklenko, preverite, da je tesnilo nepoškodovano.
- Pričvrstite matico regulatorja tlaka na navoj jeklenke.

Uporabljajte jeklenke do sledečih dimenzij:
1. Maksimalen obseg jeklenke: Ø 31,8 cm
2. Maksimalna višina jeklenke: 69,0 cm

SHRANJEVANJE NAPRAVE

OPOZORILO!
NEVARNOST EKSPLOZIJE!

Uhajajoči plin lahko povzroči eksplozije ali zastrupitev.
Prazne plinske jeklenke vsebujejo preostanek tekočine. Če uhaja, lahko povzroči eksplozije ali požare. Plinske jeklenke skladiščite vedno v pokončni legi in tako, da se ne morejo prevrniti. Plinske jeklenke skladiščite pri temperaturi pod 50 °C in jih zaščitite pred vročino in vremenskimi vplivi.
Plinske jeklenke vedno skladiščite na dobro prezračevanem mestu in nikoli pod nivojem tal. Tudi prazne plinske jeklenke shranjujte vedno v skladu s predpisi. Napravo lahko shranite v notranjih prostorih le če je plinska jeklenka izklopljena in ločeno shranjena. Če naprave ne uporabljate dlje časa, jo hranite v originalni embalaži v suhem neprašnem prostoru. Plinske jeklenke hranite zunaj dosega otrok.

VZDRŽEVANJE

- Popravila ali vzdrževalna dela sme izvajati samo usposobljeno osebje.
- Napravo mora vsaj enkrat letno pregledati usposobljen tehnik.
- Redno preverjajte stanje plinske cevi in plinskega regulatorja, če ga je treba zamenjati, uporabite samo originalne nadomestne dele.
- Pred začetkom kakršnih koli vzdrževalnih del na napravi odklopite dovod plina.
- Nikoli ne uporabljajte vnetljivih ali jedkih čistilnih sredstev. Prašno lakirane površine obrišite z mehko, vlažno krpo in milnico.
- Odstranite ostanke pajkovih mrež in gnezda žuželk iz prezračevalne odprtine, ohišja in gorilnika.
- Če se pojavijo usedline ogljika, razstavite reflektor in jih očistite z milom in vodo.
- V okolju s slanim zrakom, na primer v bližini morja, pride do korozije hitreje kot običajno. Pogosto preverjajte razjedena področja in jih nemudoma popravite.

OPOZORILO! Vzdrževanje se izvaja takrat, ko je naprava ohlajena in odklopljena od plinske jeklenke.

POPRAVILA

Za popravila in rezervne dele se obrnite na pooblaščenega serviserja. Ne popravljajte naprave sami.

NASVETI ZA PRAVILNO UPORABO

- Zagotovite, da so objekti od naprave oddaljeni vsaj 1,20 m v vseh smereh.
- Ne pustite, da se živali približajo napravi.
- Nikoli ne pustite naprave vklopljene brez nadzora.
- Nikoli ne pustite otrok v bližino naprave.
- V primeru okvare ali vonja plina nikoli ne popravljajte naprave sami, ampak kontaktirajte pooblaščenega serviserja. V vsakem primeru takoj zaprite ventil na jeklenki in jo odklopite iz naprave.
- **OPOZORILO:** določeni sestavni deli naprave lahko postanejo zelo vroči. Hranite napravo izven dosega otrok.

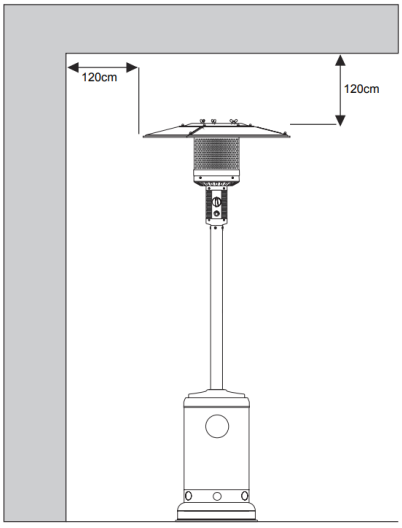

Pooblaščeni zastopnik v EU: AHAC d.o.o., Cesta Kozjanskega odreda 21, 3230 Šentjur, Slovenija	**Proizvajalec:** Changzhou Guobin Thermal Equipment Co.,Ltd. 158 Taidong Rd. Boyiqiao, Zouqu Town, Zhonglou District, Changzhou, Kitajska

Upute za korištenje

- Ove upute za uporabu odnose se na ovaj uređaj. Oni sadrže važne informacije o početku korištenja i rukovanju proizvodom.
- Prije početka uporabe uređaja pažljivo i u potpunosti pročitajte upute za uporabu, posebice sigurnosne upute. Nepoštivanje ovih uputa za uporabu može rezultirati ozbiljnim ozljedama ili oštećenjem uređaja.
- Upute za uporabu temelje se na standardima i propisima koji su na snazi u Europskoj uniji.
- U inozemstvu također poštujte propise i zakone pojedine zemlje.
- Sačuvajte upute za korištenje za kasniju upotrebu. Ako uređaj predajete trećim osobama, svakako im istovremeno predajte i ove upute za uporabu.

Objašnjenje simbola

U uputama za uporabu ili na uređaju koriste se sljedeći simboli i riječi upozorenja:

UPOZORENJE!
Ovaj simbol/riječ upozorenja označava opasnost srednjeg rizika koja, ako se ne izbjegne, može rezultirati oštećenjem imovine, smrću ili ozbiljnom ozljedom.

BILJEŠKA!
Simbol pruža korisne dodatne informacije o korištenju uređaja.

UPOZORENJE!

Prije prvog pokretanja, uporabe i postupaka održavanja pažljivo pročitajte upute za uporabu. Prije spajanja na plinsku bocu upoznajte se s uređajem, jer nepravilna uporaba uređaja može dovesti do ozbiljnih ozljeda. Sačuvajte upute za uporabu za buduće potrebe.

SAMO ZA VANJSKU UPOTREBU.

ZA VAŠU SIGURNOST

- Ne koristite uređaj za grijanje stambenih prostora i stambenih zgrada. Pridržavajte se nacionalnih propisa za uporabu na javnim mjestima.
- Nemojte koristiti uređaj u zatvorenim i slabo prozračenim prostorijama.

- Dijelovi i rezervni dijelovi ne smiju se uklanjati ili mijenjati osim ako to ne učini kvalificirani serviser.
- Uređaj ne koristite u prostorima gdje je temperatura viša od 50oC
- Regulator plina i crijevo plina moraju biti sigurno postavljeno kako bi se spriječila mogućnost da netko ne zapne za njih.
- Sve cijevi uključujući i fleksibilna crijeva potrebno je pregledati najmanje jednom mjesečno odnosno kod svake zamjene plinske boce.
- Uvijek imajte pri ruci aparat za suho gašenje požara.
- Dijelovi uređaja su zapečaćeni od strane proizvođača i ne smiju se uklanjati.
- Sačuvajte upute za uporabu za daljnje korištenje.
- Uređaj nije namijenjen za korištenje od strane osoba (uključujući djecu) sa smanjenom fizičkom percepcijom ili sposobnostima, ili nedostatkom iskustva i znanja, osim ako nisu pod nadzorom ili su dobili upute o korištenju uređaja od strane osobe odgovorne za njihovu sigurnost.
- Ne koristite uređaj u blizini zapaljivih materijala.
- Nemojte koristiti uređaj ako plin curi ili uređaj je oštećen ili neispravan.
- Uređaj smiju servisirati samo stručno osposobljene osobe. Proizvođači i distributeri nisu odgovorni za bilo kakvu štetu ili gubitak koji proizlazi iz nepravilne instalacije ili uporabe uređaja.
- Uređaj punite samo onom vrstom goriva koja je navedena na pločici s podacima koja se nalazi na uređaju.
- Kad god više ne namjeravate koristiti uređaj, zatvorite sigurnosni ventil na cilindru.
- Uređaj priključite na električnu mrežu samo s odgovarajućom diferencijalnom sklopkom i odgovarajućim uzemljenjem.
- Korištenje produžnog koluta dovodi do gubitka snage, vjerojatno u kombinaciji s naknadnim nakupljanjem topline u kabelu. Stoga se kabel mora potpuno odmotati kada se koristi kotur za kabel.
- Postavite uređaj na ravnu, stabilnu i nezapaljivu površinu kako biste izbjegli opasnost od požara. Nemojte postavljati uređaj u neposrednoj blizini vode, kao što su bazeni, bojleri,
- Zabranjeno je koristiti uređaj u podzemnim i polupodrumskim prostorijama.

Također, uređaj se ne smije koristiti u prostorijama s eksplozivnom prašinom, plinovima, gorivima, lakovima, parama, otapalima,...

- Tijekom rada uređaj se ne smije pomicati, niti se na njemu smiju izvoditi bilo kakvi radovi na održavanju.
- Ako osjetite miris plina, odmah isključite uređaj, zatvorite dovod plina iz boce. Odmah kontaktirajte servis!
- Pazite da uređaj ne bude pohranjen na otvorenom ili na bilo kojem drugom mjestu koje bi moglo biti izloženo ekstremnim temperaturama ili visokoj vlažnosti.

Proizvođač ili prodavač ne prihvaćaju nikakvo jamstvo za štetu nastalu nepravilnom ili neodgovarajućom uporabom.

UPOZORENJE!

Prilikom korištenja uređaja može doći do oslobađanja ugljičnog monoksida koji u većim koncentracijama može biti opasan. Uređaj je prikladan samo za korištenje za vanjsku upotrebu, kako bi se osigurala odgovarajuća količina zraka u okolini i spriječilo stvaranje mješavine neizgorjelih plinova. Ni pod kojim uvjetima ne smijete koristiti uređaj u svom stanu!

TEHNIČKI PODATCI:

Snaga:

Maksimalna: 13000 W	Minimalna: 5000 W

Tlak plina:

Kategorija plina	**I3+(28-30/37)**		**I3B/P(30)**	**I3B/P(50)**	**I3B/P(37)**
Vrsta plina	Butan	Propan	Butan, propan ili mješavina	Butan, propan ili mješavina	Butan, propan ili mješavina
Tlak plina	28 – 30 mbar	37 mbar	30 mbar	50 mbar	37 mbar
Izlazni tlak regulatora	30 mbar	37 mbar	30 mbar	50 mbar	37 mbar

Tabela injektora (otvora):

Kategorija plina	**I3+(28-30/37)**		**I3B/P(30)**	**I3B/P(50)**	**I3B/P(37)**
Vrsta plina	Butan	Propan	Butan, propan ili mješavina	Butan, propan ili mješavina	Butan, propan ili mješavina
Tlak plina	28 – 30 mbar	37 mbar	30 mbar	50 mbar	37 mbar
Max. Doseg topline	13 kW (Butan: 945 g/h, Propan: 928 g/h)				
Veličina injektora	1.90 mm za glavni plamenik 0.18 mm za paljenje			1.70 mm za glavni plamenik 0.18 mm za paljenje	1.80 mm za glavni plamenik 0.18 mm za paljenje
Oznaka na injektoru 1.90 označava veličinu injektora (u ovom slučaju 1.90 mm)					

SASTAVNI DIJELOVI:

Pogledaj Fig. 1.

A. Reflektor	F. Regulator*
B. Poklopac reflektora	G. Stup
C. Plamenik	H. Nosač stupa
D. Plinska cijev*	I. Baza
E. Kućište	J. Sklop kotačića

* Model CZGB_B

Pogledaj Fig. 17.

AA	Matica M8	2	GG	Podloška ø8	10
BB	Vijak M8x16	5	HH	Vijak M6x8	9
CC	Prstenasta matica M6	6	II	Matica	9
DD	Vijak od nehrđajučeg čelika	4	JJ	Krilna matica	3
EE	Vijak M6x30	6	KK	Ključ	1
FF	Razmaknica	3			

- Samo za korištenje u dobro prozračenim prostorima.
- Prije uporabe uređaja pročitajte upute.
- UPOZORENJE: Dostupni dijelovi mogu biti vrlo vrući. Koristiti izvan dohvata djece.
- Ne koristite uređaj u blizini zapaljivih materijala.
- Nemojte pomicati uređaj tijekom uporabe.
- Nakon upotrebe zatvoriti ventil na plinskoj boci.
- Nemojte modificirati uređaj.

UPUTE ZA SASTAVLJANJE:

KORAK 1: POSTAVLJANJE SKLOPA KOTAČIĆA NA BAZU (FIG. 2)

1. Poravnajte obje rupe na sklopu kotačića (J) s rupama na bazi (I)
2. Umetnite 2 vijka M8x16 (BB) i 4 podloške ø8 (GG) u predviđene rupe.
3. Postavite postolje uspravno, zategnite vijke i 2 matice M8 (AA) na njemu pomoću ključa. Provjerite je li sklop kotačića paralelan s bazom i dobro pričvršćen.

KORAK 2: UČVRŠĆIVANJE NOSAČA STUPA NA BAZU (FIG. 3)

1. Pričvrstite nosač stupa na bazu poravnavanjem rupa na nosaču(H) s rupama na bazi.
2. Umetnite vijak M8x16 (BB) u rupu i zategnite ga ključem.
3. Po istom principu dovršite učvršćivenje nosača stupa

KORAK 3: PRIČVRŠĆIVANJE STUPA NA NOSAČ STUPA (FIG. 4)

1. Poravnajte svih 6 rupa na stupu (G) sa 6 rupa na nosaču stupa (H).
2. Umetnite 6 M6 x 30 vijke (EE) u svih 6 rupa i pričvrstite ih M6 prstenastom maticom (CC) pomoću ključa.

KORAK 4: INSTALACIJA KUĆIŠTA (FIG. 5)

Umetnite kućište (E) kroz stup (G) i spustite ga da se priljubi na bazu.

KORAK 5: SASTAVLJANJE REFLEKTORA I POKLOPCA REFLEKTORA (FIG. 6, 7)

1. Prije početka sastavljanja reflektora i poklopca reflektora prvo uklonite zaštitnu ambalažu. Ukliko uređaj ima jednodjelni reflektor, preskočite ovaj korak i idite na sljedeći.
2. Zategnite sva 3 vijka na rubu reflektora.
3. Poravnajte rupe na dvije reflektorske ploče (A). Zatim umetnite vijak M6 x 8 (HH) u rupu odozdo prema gore i zategnite maticu (II).
4. Ponovite prethodni korak dok se ne sastave sve reflektorske ploče.
5. Postavite poklopac reflektora (B) na sredinu reflektorskih ploča i pričvrstite ga preostalim vijcima.

KORAK 6: PRIČVRŠĆIVANJE ODSTOJNIKA NA PLAMENIK (FIG. 8)

1. Pričvrstite sve 3 razmaknice (FF) na rupe na vrhu plamenika (C).
2. Odvijte 4 ugrađena vijka od nehrđajučeg čelika (DD), koji se nalaze na donjem dijelu plamenika

KORAK 7: PRIČVRŠĆIVANJE REFLEKTORA NA PLAMENIK (FIG. 9)

1. Postavite 3 podloške ø8 (GG) na odstojnike koje ste pričvrstili na plamenik u prethodnom koraku.
2. Postavite reflektor na odstojnike s rupama koje se nalaze na sredini poklopca reflektora.
3. Na poklopac reflektora postavite još 3 podloške ø8 (GG).
4. Pričvrstite poklopac reflektora s 3 krilne matice (JJ).

KORAK 8: PRIČVRŠĆIVANJE PLINSKE CIJEVI NA PLAMENIK (FIG. 10)

1. Gurnite obujmicu crijeva za plin na crijevo i ostavite je malo labavom.
2. Gurnite kraj cijevi na mlaznicu koja se nalazi na donjoj strani plamenika.
3. Pričvrstite stezni vijak odvijačem..

Ukoliko je Vaša plinska cijev nova, vjerojatno će biti teže postaviti ju na mlaznicu plamenika. U tom slučaju preporučujemo pa kraj cijevi uronite u toplu vodu oko 15-20 min.

KORAK 9: PRIČVRŠĆIVANJE PLAMENIKA I REFLEKTORA NA ŠIPKU (FIG. 11)

1. Provucite plinsku cijev kroz stup (G). Za lakšu montažu ovog koraka potrebne su 2 osobe, 1 drži plamenik, a 2 treba uvući plinsku cijev u stup.
2. Poravnajte sve rupe na plameniku (C) s rupama na šipci. Plamenik treba biti okrenut prema tipkama za upravljanje uređajem u suprotnom smjeru od fiksnog kotačića na postolju.
3. Pričvrstite plamenik na stup vijcima od nehrđajučeg čelika (DD) i zategnite ključem.

KORAK 10: SPAJANJE PLINSKE CIJEVI I REGULATORA NA BOCU (FIG. 12, 13, 14, 15)

1. Podignite kućište (E) i postavite ga na nosač stupa (H). Kako biste spriječili da kućište padne, možete ga pričvrstiti na vijke na vrhu stupa
2. Zatim umetnite standardnu bocu (nije uključena)) na dno baze. Maksimalna dimenzija boce, koju možete koristiti , je 31,8 cm (promjer) x 69 cm (visina) in 15 kg (težina).
3. Pričvrstite drugi kraj plinske cijevi na regulator tlaka na isti način kao što ste spojili plinsku cijev na plamenik (glej korak: 8).
4. Pričvrstite regulator tlaka plina na ventil boce. Provjerite jeste li dovoljno i pravilno pričvrstili regulator tlaka na ventil boce.

UPOZORENJE!

Regulator tlaka i plinska cijev moraju biti u skaldu s lokalnim standardom. Korištenje oštećene ili korodirane boce, regulatora tlaka ili crijeva može dovesti do eksplozije ili opasnog istjecanja plina.

Ukoliko primjetite da je jedna od ranije navedenih komponenti oštećena, neka ju odmah zamijeni ovlašteni serviser ili dobavljač. Nikada ne spajajte nereguliranu bocu koja nije u skladu s uputama na uređaju.

UPUTE ZA UPOTREBU:

UKLJUČIVANJE I ISKLJUČIVANJE (FIG. 16)

1. Pažljivo provjerite cijeli uređaj kako biste bili sigurni da nije nigdje oštećen. Spajanje uređaja obavezno radite na otvorenom.
2. Otvorite sigurnosni ventil na boci i provjerite jesu li ulazna cijev i plinski priključci nepropusni. Nepropusnost provjerite sapunicom nanoseći je na dijelove plinskog priključka. Sve dok se na sapunici na pojavljuju mjehurići, znači da su plinski priključci nepropusni.

UPOZORENJE!

Ukoliko se na sapunici pojave mjehurići, to znači da negdje curi plin. U tom slučaju potrebno je odmah zatvoriti dovod plina na boci. Uvjerite se da je prostor dobro prozračen kako biste izbjegli moguće trovanje plinom ili eksploziju.

3. Pritisnite gornji gumb na plameniku i pomaknite ga u položaj »PILOT«. Gumb držite približno 30 – 45 sekundi.
4. Istovremeno pritisnite donju tipku za paljenje »IGNITER«, dok se plamen na plameniku ne upali.
5. Ukoliko se plamen ne upali, ponovite postupak iz točke 3 i 4.
6. Nakon što se plamen upali, držite gornji gumb oko 10-20 sekundi kako bi plamen sigurno gorio. Zatim otpustite gornji gumb. Ako ste upravo zamijenili bocu, morati ćete držati gornju tipku oko 2 minute kako biste ispuhali sav zrak iz plinovoda.
7. Ukoliko želite nižu temperaturu grijača, okrenite gornji gumbu smjeru suprotnom od kazaljke na satu u položaj »LO« (minimum) i po potrebi ga podesite do »HI« (maksimum).
8. Ukoliko se plamen ugasio ili ga je vjetar raznio, pomaknite gornju tipku na plameniku u položaj »OFF« i pričekajte približno 5 min, da se plinispuhne i spriječi eksploziju plina prilikom ponovnog paljenja.
9. Isključite uređaj pomicanjem gornjeg gumba plamenika u položaj »PILOT«. Zatim pritisnite gumb i pomaknite u položaj »OFF«.
10. Zatvorite sigurnosni ventil na boci i odvojite bocu od uređaja.

UPOZORENJE!

Regulator tlaka i plinska cijev se troše i mogu curiti. Plin može iscuriti.

- Nemojte dirati niti pomicati grijač najmanje 45 minuta nakon upotrebe. Ostavite grijač da se ohladi prije rukovanja i/ili skladištenja.
- Zamijenite regulator tlaka i plinsku cijev najkasnije nakon 10 godina.
- Koristite samo jednu plinsku cijev maksimalne duljine 1,5 m.
- Provjerite je li regulator tlaka odobren za korišteni plin.

PROVJERITE BRTVLJENJE PRIJE UPOTREBE!

Nikada nemojte koristiti plamen za provjeru curenja uređaja. Nepropusnost uređaja provjeravate tako što četkom nanesete vodu sa sapunicom ili raspršite spojeve koji provode plin kako biste pronašli curenje plina. Ako se na mjestu koje promatrate pojavi mjehurić od sapunice, to znači da plin curi. Odmah zatvorite plinsku bocu. Postupak uvijek izvodite na otvorenom prostoru. Nikada nemojte koristiti uređaj ako gumeno crijevo nije čvrsto pričvršćeno ili dodatno pričvršćeno metalnim stezaljkama.

SPAJANJE BOCE SA UREĐAJEM

Ovaj uređaj je prikladan samo za upotrebu s niskotlačnom smjesom butan/propan (G30+G31) i kompatibilan je s odgovarajućim niskotlačnim regulatorom preko savitljivog crijeva. Cijev na regulatoru i uređaju moraju biti zaštićeni sigurnosnim stezaljkama.
Koristite odgovarajući niskotlačni regulator s certifikatom **EN 16129**. Obratite se prodavaču plinskih boca o odgovarajućem regulatoru.

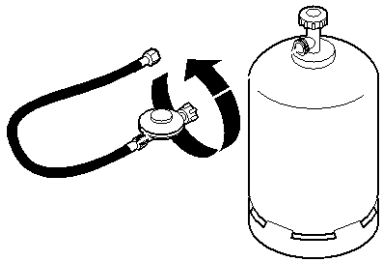

Spojite bocu i regulator na uređaj, provjerite jesu li spojne točke pravilno pričvršćene, zatim otvorite dovod plina.
Nanesite sapunicu na cijev i spojeve. Ako plin iscuri, pojavit će se mjehurići, što znači da je brtvu potrebno popraviti prije uporabe.
Nakon što ste ispravili grešku, ponovno provjerite brtvljenje sapunicom.
Nakon testiranja zatvorite dovod plina.
Ako se curenje ne može popraviti, nemojte ga popravljati sami, nego se obratite prodavaču plinskih boca.

REGULATOR I CIJEV

Koristite samo regulatore i cijevi za ukapljeni naftni plin (LPG) pri propisanim tlakovima. Životni vijek regulatora procijenjen je na 10 godina, tako da se očekuje njegova zamjena nakon 10 godina od datuma proizvodnje.
Korištenje pogrešnog regulatora ili crijeva je opasno; uvijek provjerite prikladnost komponenti prije uporabe uređaja.
Crijevo mora biti u skladu s nacionalnim propisima. Duljina cijevi može biti maksimalno 1,5 metara. Istrošeno ili oštećeno crijevo mora se zamijeniti.
Uvjerite se da cijev nije blokirana, savijena ili u kontaktu s bilo kojim drugim dijelom uređaja, osim na spoju.
Crijevo ne smije biti uvrnuto ili savijeno kada je spojeno na cilindar.

ZAMJENA PLINSKE BOCE

- Plinska boca mora se mijenjati na otvorenom i dalje od plamena i zapaljivih tvari.
- Provjerite je li ventil na boci potpuno zatvoren.
- Odvijte regulator tlaka s plinske boce.
- Prije ugradnje regulatora tlaka na cilindar provjerite je li brtva neoštećena.
- Pričvrstite maticu regulatora tlaka na navoj cilindra.

Koristite cilindre do sljedećih dimenzija:
1. Maksimalni promjer plinskog cilindra: Ø 31,8 cm
2. Maksimalna visina cilindra: 69,0 cm

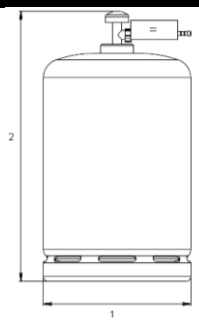

POHRANA UREĐAJA

UPOZORENJE!
OPASNOST OD EKSPLOZIJE!

Plin koji curi može izazvati eksploziju ili trovanje.
Prazne plinske boce sadrže ostatke tekućine. Ako iscuri, može izazvati eksploziju ili požar. Plinske boce uvijek skladištite u uspravnom položaju i tako da se ne mogu prevrnuti. Plinske boce skladištiti na temperaturi nižoj od 50 °C i zaštititi ih od topline i vremenskih prilika.
Plinske boce uvijek skladištite u dobro prozračenom prostoru i nikada ispod razine zemlje. Prazne plinske boce uvijek skladištite u skladu s propisima. Uređaj se može čuvati u zatvorenom prostoru samo ako je plinska boca isključena i odvojeno pohranjena.

Ako se uređaj ne koristi dulje vrijeme, čuvajte ga u originalnom pakiranju na suhom mjestu bez prašine. Držite plinske boce izvan dohvata djece.

ODRŽAVANJE

- Popravke ili radove na održavanju smije izvoditi samo kvalificirano osoblje.
- Uređaj mora pregledati kvalificirani tehničar najmanje jednom godišnje.
- Redovito provjeravajte stanje plinske cijevi i plinskog regulatora, ako je potrebna zamjena, koristite samo originalne rezervne dijelove.
- Prije početka bilo kakvih radova na održavanju uređaja, isključite dovod plina.
- Nikada nemojte koristiti zapaljiva ili agresivna sredstva za čišćenje. Prašnjave površine obrišite mekom, vlažnom krpom i sapunicom.
- Uklonite krhotine, paučinu i gnijezda insekata iz otvora za ventilaciju, kućišta i plamenika.
- Sve nečistoće čistite krpom, vodom i sapunicom.
- U priobalju gdje je slani zrak, korozija će se pojaviti brže nego u području gdje je dslanost zraka manja. Često provjeravajte ima li korodiranih dijelova na uređaju i odmah ih sanirajte.

UPOZORENJE! Održavanje se provodi kada je uređaj ohlađen i odvojen od plinske boce.

POPRAVKE

Za popravke i rezervne dijelove obratite se ovlaštenom serviseru. Nemojte sami popravljati uređaj.

SAVJETI ZA ISPRAVNU UPOTREBU

- Uvjerite se da su predmeti udaljeni najmanje 1,20 m od uređaja u svim smjerovima (Slika 5).
- Ne puštajte životinje blizu uređaja.
- Nikada ne ostavljajte uređaj uključen bez nadzora.
- Nikada ne dopuštajte djeci da budu blizu uređaja.
- U slučaju kvara ili mirisa plina nikada nemojte sami popravljati uređaj već se obratite ovlaštenom serviseru. U svakom slučaju odmah zatvorite ventil na cilindru i odvojite ga od uređaja.
- **UPOZORENJE:** određene komponente uređaja mogu postati vrlo vruće. Držite uređaj izvan dohvata djece.

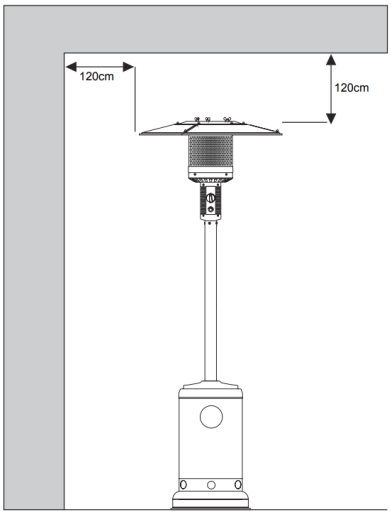

Упатство за употреба

- Овие упатства за употреба се однесуваат на овој уред. Тие содржат важни информации за започнување со употреба и ракување со производот.
- Пред да започнете да го користите уредот, внимателно и целосно прочитајте ги упатствата за употреба, особено безбедносните упатства. Непридржувањето кон овие упатства за употреба може да резултира со сериозна лична повреда или оштетување на уредот.
- Упатствата за употреба се засноваат на стандардите и прописите кои се во сила во Европската Унија.
- Во странство, исто така, почитувајте ги прописите и законите на поединечната земја.
- Зачувајте ги упатствата за употреба за подоцнежна употреба. Ако го предадете уредот на трети лица, не заборавајте да им ги предадете овие упатства за работа во исто време.

Објаснување на знаците

Следниве симболи и предупредувачки зборови се користат во упатствата за употреба или на уредот:

ПРЕДУПРЕДУВАЊЕ!
Овој предупредувачки симбол/збор означува опасност со среден ризик која, доколку не се избегне, може да резултира со материјална штета, сериозни повреди или смрт.

ФУСНОТА!
Симболот дава корисни дополнителни информации за употребата на уредот.

ПРЕДУПРЕДУВАЊЕ!

Пред првото вклучување, употреба и процедури за одржување, внимателно прочитајте ги упатствата за употреба. Запознајте се со уредот пред да го поврзете со плинската боца, бидејќи неправилната употреба на уредот може да доведе до сериозни повреди. Чувајте ги упатствата за употреба за идна референца.

САМО ЗА НАДВОРЕШНА УПОТРЕБА.

ЗА ВАША БЕЗБЕДНОСТ

- Не користете го уредот за загревање простори за живеење и станбени згради. Придржувајте се на националните прописи за користење на јавни површини.
- Не користете го уредот во затворени и слабо проветрени простории.
- Не користете го уредот во простории каде што температурата надминува 50 ^{o} C.
- Регулаторот за гас и цревото за гас мора да бидат поставени безбедно за да се спречи некој да се препне на нив.
- Сите цевки, вклучувајќи го и флексибилното црево, мора да се проверуваат најмалку еднаш месечно или при секое менување на плинската боца.
- Секогаш имајте при рака апарат за суво гасење на пожар.
- Деловите и резервните делови не смеат да се отстрануваат или заменуваат освен ако тоа не го направи квалификуван сервисер.
- Делови од уредот се запечатени од производителот и не смеат да се вадат.
- Чувајте ги упатствата за употреба за понатамошно користење.
- Уредот не е наменет за употреба од страна на лица (вклучувајќи деца) со намалена физичка перцепција или способности, или недостаток на искуство и знаење, освен ако не се под надзор или инструкции во врска со употребата на уредот од лице одговорно за нивната безбедност.
- Не користете го уредот во близина на запаливи материјали.
- Не користете го уредот ако тече гас или уредот е оштетен или неправилно функционира.
- Уредот може да го сервисираат само професионално квалификувани лица. Производителите и дистрибутерите не се одговорни за каква било штета или загуба како резултат на неправилна инсталација или употреба на уредот.
- Напојувајте го уредот само со типот на гориво пропишан на табличката со податоци што се наоѓа на уредот.
- Затворете го сигурносниот вентил на цилиндерот секогаш кога ќе престанете да го користите уредот.
- Поставете го уредот на рамна, стабилна и незапалива површина за да избегнете опасност од пожар.

Не го поставувајте уредот во непосредна близина на вода, како што се базени, резервоари за вода...

- Забрането е користење на уредот под земја и во полу-подрумски простории. Исто така, уредот не смее да се користи во простории со експлозивна прашина, гасови, горива, лакови, пареи, растворувачи...
- За време на работата, уредот не смее да се поместува, ниту пак да се вршат работи за одржување на него.
- Ако забележите мирис на гас, веднаш исклучете го уредот, затворете го доводот на гас од цилиндерот. Веднаш контактирајте го сервисниот оддел!
- Погрижете се уредот да не се чува на отворено или на која било друга локација каде што може да биде изложен на екстремни температури или висока влажност.

Производителот или продавачот не прифаќа никаква гаранција за штета предизвикана од неправилна или неадекватна употреба.

ПРЕДУПРЕДУВАЊЕ!

При користење на уредот може да се ослободи јаглерод моноксид, што може да биде опасно во повисоки концентрации. Уредот е погоден само за употреба на отворено за да се обезбеди соодветна количина на воздух во околината и да се спречи формирање на мешавина од несогорени гасови. Во никој случај не треба да го користите уредот во вашиот стан!

ТЕХНИЧКА ИНФОРМАЦИЈА:

Моќност:

Максимална: 13000 W	Минимум: 5000 W

Притисок на гас:

Категорија на гас	**I3+ (28-30/37)**		**I3B/P(30)**	**I3B/P (50)**	**I3B/P(37)**
Вид на гас	Бутан	Пропан	Бутан, пропан или мешавина	Бутан, пропан или мешавина	Бутан, пропан или мешавина
Притисок на гасот	28 – 30 mbar	37 mbar	30 mbar	50 mbar	37 mbar
Излезен притисок на регулаторот	30 mbar	37 mbar	30 mbar	50 mbar	37 mbar

Табела со инјектори (отвори):

Категорија на гас	**I3+ (28-30/37)**		**I3B/P(30)**	**I3B/P (50)**	**I3B/P(37)**
Вид на гас	Бутан	Пропан	Бутан, пропан или мешавина	Бутан, пропан или мешавина	Бутан, пропан или мешавина
Притисок на гасот	28 – 30 mbar	37 mbar	30 mbar	50 mbar	37 mbar
Макс. досег на топлина	13 kW (бутан: 945 g/h, пропан: 928 g/h)				
Големина на инјекторот	1,90 mm за главниот пламеник 0,18 mm за палење			1,70 mm за главниот пламеник 0,18 mm за палење	1,80 mm за главниот пламеник 0,18 mm за палење
Ознаката на инјекторот 1,90 ја означува големината на инјекторот (во овој случај 1,90 mm)					

КОМПОНЕНТИ:

Види Сл. 1.

A. Рефлектор	F. Регулатор*
B. Капак на рефлектор	G. Столб
C. Пламеник	H. Поддршка на столбот (нозе)
D. Гасна цевка*	I. Основа (база)
E. Куќиште	J. Склоп тркалца

* Model CZGB_B

Види Сл. 17.

AA	Навртка M8	2	GG	Шајбна ø8	10
BB	Шраф M8x16	5	HH	Шраф M6x8	9
CC	Прстенеста навртка M6	6	II	Навртка со капа	9
DD	Шраф од не’рѓосувачки челик	4	JJ	Навртка со крилца	3
EE	Шраф M6x30	6	KK	Клуч	1
FF	Разделувачки шраф	3			

- Само за надворешна употреба.
- Прочитајте ги упатствата пред да го користите уредот.
- ПРЕДУПРЕДУВАЊЕ: Достапните делови може да бидат многу жешки. Користете го подалеку од дофат на деца.
- Не користете го уредот во близина на запаливи материјали.
- Не го поместувајте уредот за време на употребата.
- По употреба, затворете го вентилот на цилиндерот за гас.
- Не го менувајте уредот.

ИНСТРУКЦИИ ЗА МОНТИРАЊЕ:

ЧЕКОР 1: ПРИЦВРСТУВАЊЕ НА СКЛОПОТ НА ТРКАЛЦАТА НА ОСНОВАТА (СЛИКА 2)

1. Порамнете ги двете дупки на склопот на тркалцата (J) со двете дупки на основата (I)
2. Вметнете 2 M8x16 шрафови (BB) и 4 шајбни ø8 (GG) во подредените дупки.
3. Свртете ја основата исправено, а потоа затегнете ги шрафовите и 2 навртки M8 (AA) со клуч. Проверете дали склопот на тркалцата е паралелен со основата и безбедно прицврстен.

ЧЕКОР 2: ПРИЦВРСТУВАЊЕ НА ПОДРШКАТА НА СТОЛБОТ ЗА ОСНОВАТА (СЛИКА 3)

1. Прицврстете ја поддршката на столбот за основата со порамнување на дупките на поддршката (H) со дупката во основата.

2. Потоа вметнете го шрафот M8x16 (BB) во дупката и затегнете ја со клуч.
3. Завршете ја инсталацијата на другите две поддршки на столбот следејќи го истиот метод.

ЧЕКОР 3: ПРИКАЧУВАЊЕ НА СТОЛБОТ ЗА ПОДДРШКАТА НА СТОЛБОТ (СЛИКА 4)

1. Порамнете ги сите 6 дупки на столбот (G) со шесте дупки на поддршките на столбот (H).
2. Вметнете ги шрафовите M6 x 30 (EE) во сите 6 дупки и потоа прицврстете ги со прстенеста навртка M6 (CC) користејќи клуч.

ЧЕКОР 4: ИНСТАЛИРАЈТЕ ГО КУЌИШТЕТО (СЛИКА 5)

Вметнете го куќиштето (E) низ столбот (G) и спуштете го додека не се потпре на основата.

ЧЕКОР 5: СКЛОПУВАЊЕ НА РЕФЛЕКТОРОТ И КАПАКОТ НА РЕФЛЕКТОРОТ (СЛИКА 6, 7)

1. Пред да започнете со склопување на рефлекторот и капакот на рефлекторот, прво извадете ја заштитната амбалажа. Ако уредот има едноделен рефлектор, тогаш прескокнете го овој чекор и одете на следниот чекор.
2. Затегнете ги сите 3 шрафови на работ на рефлекторот.
3. Порамнете ги дупките на 2-те рефлекторски плочи (A). Потоа вметнете го шрафот M6 x 8 (HH) во дупката од дното кон врвот и затегнете ја навртката со капата (II).
4. Повторете го претходниот чекор додека не се склопат сите рефлекторни плочи.
5. Поставете го капакот на рефлекторот (B) во центарот на плочите на рефлекторот и прицврстете го со преостанатите шрафови.

ЧЕКОР 6: ПРИКАЧЕТЕ ГИ РАЗДЕЛУВАЧКИТЕ ШРАФОВИ НА ПЛАМЕНИКОТ (СЛИКА 8)

1. Прикачете ги сите 3 разделувачки шрафови (FF) на дупките во горниот дел на пламеникот (C).
2. Одвртете ги 4-те инсталирани завртки од не'рѓосувачки челик (DD) кои се наоѓаат на долниот дел од пламеникот.

ЧЕКОР 7: ПРИЦВРСТУВАЊЕ НА РЕФЛЕКТОРОТ НА ПЛАМЕНИКОТ (СЛИКА 9)

1. Ставете ги 3 шајбни ø8 (GG) на разделувачките шрафови што ги прикачивте на пламеникот во претходниот чекор.
2. Инсталирајте го рефлекторот на разделувачките шрафови со дупките лоцирани на капакот на рефлекторот во центарот.
3. Поставете уште 3 шајбни ø8 (GG) на капакот на рефлекторот.
4. Прицврстете го капакот на рефлекторот со уште 3 навртки со крилца (JJ).

ЧЕКОР 8: ПРИЦВРСТУВАЊЕ НА ЦЕВКАТА ЗА ГАС НА ПЛАМЕНИКОТ (СЛИКА 10)

1. Лизнете го стегачот на цревото за гас на цревото и оставете го малку олабавено.
2. Турнете го крајот на цревото на млазницата што се наоѓа на долната страна на пламеникот.
3. Прицврстете ја завртката на стегачот на цревото со шрафцигер.
   Ако вашето црево за гас е ново, веројатно ќе биде потешко да го ставите на млазницата на пламеникот. Во овој случај, ви препорачуваме да го потопите крајот на цревото во топла вода околу 15-20 минути.

ЧЕКОР 9: ПРИЦВРСТЕТЕ ГО ПЛАМЕНИКОТ И РЕФЛЕКТОРОТ НА СТОЛБОТ (СЛИКА 11)

1. Поминете го цревото за гас низ столбот (G). За да се олесни склопувањето на овој чекор, потребни се 2 лица, каде што едниот го држи пламеникот, а вториот треба да го стави цревото за гас во столбот.
2. Порамнете ги сите дупки на пламеникот (C) со дупките на столбот. Пламеникот треба да биде свртен кон контролните копчиња на уредот во спротивна насока од фиксираното тркало на основата.
3. Прицврстете го пламеникот на столбот со завртки од не'рѓосувачки челик (DD) и прицврстете ги со клуч.

ЧЕКОР 10: ПОВРЗУВАЊЕ НА ЦРЕВОТО ЗА ГАС И РЕГУЛАТОРОТ НА ГАСНИОТ ЦИЛИНДЕР (СЛИК. 12, 13, 14, 15)

1. Подигнете го куќиштето (E) и поставете го на потпирачот на столбот (H). За да спречите паѓање на куќиштето, можете да го прикачите на завртките на горниот дел од столбот.
2. Потоа вметнете стандарден гасен цилиндар - боца (не е вклучен) на дното на основата. Максималните димензии на цилиндерот што може да се користи се 31,8 cm (дијаметар) x 69 cm (висина) и 15 kg (тежина).
3. Прицврстете го другиот крај на цревото за гас на регулаторот на притисокот на ист начин како што го прикачивте цревото за гас на пламеникот (видете чекор: 8).
4. Прицврстете го регулаторот на притисок на гасот на вентилот на гасниот цилиндер. Проверете дали сте го прикачиле регулаторот на притисок доволно и правилно на вентилот на цилиндерот.

ПРЕДУПРЕДУВАЊЕ!

Регулаторот на притисок и цревото за гас мора да се усогласат со локалните стандарди. Употребата на оштетен или кородиран гасен цилиндар, регулатор на притисок или црево може да резултира со експлозија или ризик од истекување на гас. Ако забележите дека една од горенаведените компоненти е оштетена, веднаш нека ја замени овластен сервисер или добавувачот. Никогаш не поврзувајте нерегулиран гасен цилиндар што не е во согласност со упатствата на уредот.

УПАТСТВО ЗА УПОТРЕБА:

ВКЛУЧЕНО И ИСКЛУЧЕНО (СЛИКА 16)

1. Проверете го уредот во целост за да бидете сигурни дека не е никаде оштетен. Уредот можете да го поврзете само на отворено.
2. Отворете го сигурносниот вентил на гасниот цилиндер и проверете дали влезното црево и приклучоците за гас се затегнати. Проверете ја затегнатоста со вода со сапуница со нанесување на деловите за поврзување со гас. Сè додека не се појавуваат меурчиња од сапунот, тоа значи дека затегнатоста е соодветно загарантирана.

ПРЕДУПРЕДУВАЊЕ!

Ако на водата со сапуница се појават меурчиња, тоа значи дека затегнатоста не е правилно обезбедена и дека тече гас. Во овој случај, неопходно е веднаш да се затвори снабдувањето со гас до гасниот цилиндер. Проверете дали областа е правилно проветрена за да избегнете можно труење со гас или експлозија.

3. Притиснете го горното копче на пламеникот и преместете го во положбата „PILOT“. Држете го копчето околу 30-45 секунди.
4. Во исто време, притиснете го долниот копче за палење „IGNITER“ додека не се запали пламенот на пламеникот.
5. Ако пламенот не светне, повторете ја постапката во точките 3 и 4.
6. Откако пламенот ќе се запали, држете го горното копче околу 10-20 секунди за да обезбедите горење. Потоа отпуштете го горното копче. Ако штотуку сте го замениле цилиндерот, ќе треба да го држите горното копче околу 2 минути за да го издувате целиот воздух од гасоводот.
7. Ако сакате пониска температура на грејачот, свртете го горното копче спротивно од стрелките на часовникот во положбата „LO“ (минимум) и дотерајте го на „HI“ (максимум) доколку е потребно.
8. Ако пламенот изгаснал или ветерот го дувнал, поместете го горното копче на пламеникот во положбата „ИСКЛУЧЕНО“ и почекајте околу 5 минути за да се издува гасот и да нема експлозија на гас при повторното палење.
9. Исклучете го уредот со поместување на горното копче на пламеникот во положбата „PILOT“. Потоа притиснете го копчето и преместете го во позиција „OFF“.
10. Затворете го сигурносниот вентил на цилиндерот и одвојте го цилиндерот од уредот.

ПРЕДУПРЕДУВАЊЕ!

Регулаторот на притисокот и гасоводот се трошат и можат да протечат. Може да истече гас.

- Не допирајте го или поместувајте го грејачот најмалку 45 минути по употреба. Почекајте грејачот да се излади пред да го ракувате и/или да го складирате.
- Заменете го регулаторот на притисокот и цревото за гас најдоцна по 10 години.
- Користете само едно гасно црево со максимална должина од 1,5 m.
- Проверете дали регулаторот на притисокот е одобрен за употребениот гас.

ПРЕД УПОТРЕБА ПРОВЕРЕТЕ ГО ЗАТПУВАЊЕТО!

Никогаш не користете пламен за да го тестирате уредот за протекување. Ја проверувате затегнатоста на уредот со помош на четка за да нанесете вода со сапуница или со прскање на спојниците што спроведуваат гас за да откриете истекување на гас. Ако на местото што го набљудувате се појави меур од сапуница, тоа значи дека гасот истекува. Веднаш затворете ја боцата за гас. Секогаш изведувајте ја постапката на отворено. Никогаш не користете го уредот ако гуменото црево не е цврсто прицврстено или дополнително прицврстено со метални стеги.

ПОВРЗУВАЊЕ НА ГАСНИОТ ЦИЛИНДЕР СО УРЕДОТ

Овој уред е погоден само за употреба со мешавина на бутан/пропан со низок притисок (G30+G31) и е компатибилен со соодветен регулатор за низок притисок преку флексибилно црево. Црево на регулаторот и уредот мора да бидат заштитени со сигурносни стеги.
Користете соодветен регулатор за низок притисок со **EN 16129 сертификат** . Ве молиме консултирајте се со вашиот продавач на гасни цилиндри за соодветниот регулатор.

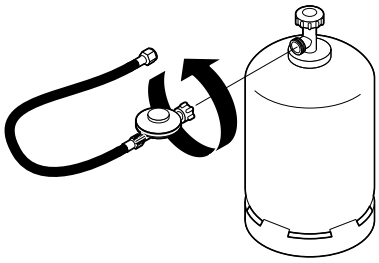

Поврзете ги цилиндерот и регулаторот со уредот, проверете дали спојките за поврзување се правилно прицврстени, а потоа отворете го доводот за гас.
Нанесете вода со сапуница на цевката и зглобовите. Ако гасот истече, ќе се појават меурчиња, што значи дека заптивката ќе треба да се поправи пред употреба.
Откако ќе ја поправите грешката, повторно проверете го запечатувањето со вода со сапуница. По тестирањето, затворете го снабдувањето со гас.
Ако истекувањето не може да се поправи, не поправајте го сами, туку консултирајте се со продавачот на гасни цилиндри (плински боци).

РЕГУЛАТОР И ЦРЕВО

Користете само регулатори и црева за течен нафтен гас (ТНГ) под пропишаните притисоци. Животниот век на регулаторот се проценува на 10 години, па се очекува да се замени по 10 години од датумот на производство.
Користењето на погрешен регулатор или црево е опасно; секогаш проверувајте ја соодветноста на компонентите пред да го користите уредот .
Цревото мора да одговара на националните прописи. Должината на цревото може да биде максимум 1,5 метри. Истрошено или оштетено црево мора да се замени.
Уверете се дека цревото не е блокирано, превиткано или во контакт со кој било друг дел од уредот освен со приклучокот.
Цревото не смее да се искривува или свиткува кога е поврзано со цилиндерот.

ЗАМЕНА НА ГАСНИОТ ЦИЛИНДАР

Гасниот цилиндер мора да се менува на отворено и подалеку од пламен и какви било запаливи материи.
Проверете дали вентилот на цилиндерот е целосно затворен.
Одвртете го регулаторот на притисокот од цилиндерот за гас.
Пред да го инсталирате регулаторот на притисокот на цилиндерот, проверете дали заптивката е неоштетена.
Прицврстете ја навртката за регулатор на притисок на навојот на цилиндерот.

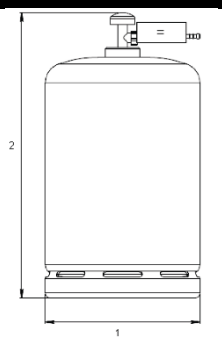

Користете цилиндри до следните димензии:
1. Максимален дијаметар на цилиндерот: Ø 31,8 cm
2. Максимална висина на цилиндарот: 69,0 cm

СКЛАДИРАЊЕ НА УРЕДОТ

ПРЕДУПРЕДУВАЊЕ!
ОПАСНОСТ ОД ЕКСПЛОЗИЈА!

Истекувањето на гас може да предизвика експлозии или труење. Празните гасни цилиндри ја содржат преостаната течност-гас. Ако истече, може да предизвика експлозии или пожари. Секогаш чувајте ги цилиндрите за гас во исправена положба и на таков начин што не можат да се превртат. Чувајте ги цилиндрите за гас на температура под 50 °C и заштитете ги од топлина и временски услови.

Секогаш чувајте ги цилиндрите за гас во добро проветрено место и никогаш под нивото на земјата. Секогаш чувајте ги празните гасни цилиндри во согласност со прописите. Уредот може да се чува во затворен простор само ако цилиндерот за гас е исклучен и се чува одделно. Ако уредот не се користи долго време, чувајте го во оригиналното пакување на суво место без прашина. Чувајте ги гасните цилиндри подалеку од дофат на деца.

ОДРЖУВАЊЕ

- Работите за поправка или одржување може да ги врши само квалификуван персонал.
- Уредот мора да го проверува квалификуван техничар најмалку еднаш годишно.
- Редовно проверувајте ја состојбата на цревото за гас и регулаторот за гас, доколку треба да се замени, користете само оригинални резервни делови.
- Исклучете го доводот на гас пред да започнете какви било работи за одржување на уредот.
- Никогаш не користете запаливи или каустични средства за чистење. Избришете ги површините обложени со прав со мека, влажна крпа и вода со сапуница.
- Отстранете ги остатоците од пајакови мрежи и гнезда од инсекти од отворот за вентилација, куќиштето и пламеникот.
- Ако се појават наслаги на јаглерод, расклопете го рефлекторот и исчистете ги со сапун и вода.
- Во средина со солен воздух, како што е во близина на море, корозијата се јавува побрзо од вообичаеното. Често проверувајте дали има кородирани делови и веднаш поправете ги.

ПРЕДУПРЕДУВАЊЕ! Одржувањето се врши кога уредот е ладен и исклучен од цилиндерот за гас.

ПОПРАВЕНО

За поправки и резервни делови, контактирајте со овластен сервисер. Не поправајте го уредот сами.

СОВЕТ ЗА ПРАВИЛНА УПОТРЕБА

- Уверете се дека предметите се оддалечени најмалку 1,20 m од уредот во сите правци.
- Не дозволувајте животни во близина на уредот.
- Никогаш не го оставајте уредот вклучен без надзор.
- Никогаш не дозволувајте деца во близина на уредот.
- Во случај на дефект или мирис на гас, никогаш не го поправајте уредот сами, туку контактирајте со овластен сервисер. Во секој случај, веднаш затворете го вентилот на цилиндерот и исклучете го од уредот.
- **ПРЕДУПРЕДУВАЊЕ:** Одредени компоненти на уредот може да се загреат многу. Чувајте го уредот подалеку од дофат на деца.

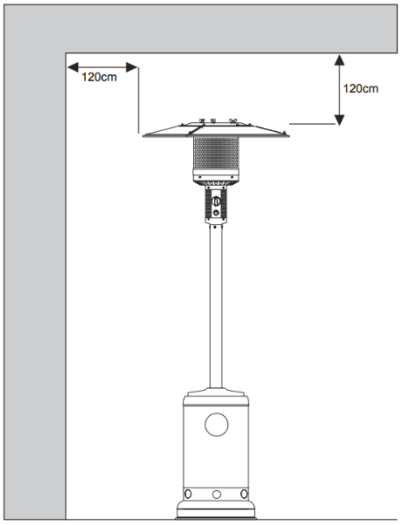

Udhëzime për përdorim

- Këto udhëzime për përdorim kanë të bëjnë me këtë pajisje. Ato përmbajnë informacione të rëndësishme për fillimin e përdorimit dhe trajtimit të pajisjes.
- Përpara se të filloni ta përdorni pajisjen, lexoni me kujdes dhe plotësisht udhëzimet e përdorimit, veçanërisht udhëzimet e sigurisë. Mosndjekja e këtyre udhëzimeve të përdorimit mund të rezultojë në lëndime serioze personale ose dëmtime të pajisjes.
- Udhëzimet për përdorim bazohen në standardet dhe rregulloret në fuqi në Bashkimin Evropian.
- Jashtë vendit, respektoni gjithashtu rregulloret dhe ligjet e vendit individual.
- Ruani udhëzimet për përdorim për përdorim të mëvonshëm. Nëse ia dorëzoni pajisjen palëve të treta, sigurohuni që t'u jepni atyre këto udhëzime funksionimi në të njëjtën kohë.

Shpjegimi i shenjave

Simbolet dhe fjalët paralajmëruese të mëposhtme përdoren në udhëzimet për përdorim ose në pajisje:

PARALAJMËRIM!
Ky simbol/fjalë paralajmëruese tregon një rrezik mesatar, i cili, nëse nuk shmanget, mund të rezultojë në dëmtim të pronës, vdekje ose lëndim serioz.

SHËNIM!
Simboli ofron informacion të dobishëm shtesë rreth përdorimit të pajisjes.

PARALAJMËRIM!

Përpara fillimit të parë, përdorimit dhe procedurave të mirëmbajtjes, lexoni me kujdes udhëzimet për përdorim. Njihuni me pajisjen përpara se ta lidhni me cilindrin e gazit, pasi përdorimi i gabuar i pajisjes mund të çojë në lëndime serioze. Ruani udhëzimet për përdorim për referencë në të ardhmen.

VETËM PËR PËRDORIM TË JASHTËM.

PËR SIGURINË TUAJ

- Mos e përdorni pajisjen për ngrohjen e ambienteve të banimit dhe ndërtesave të banimit. Respektoni rregullat kombëtare kur e përdorni në vende publike.
- Mos e përdorni pajisjen në dhoma të mbyllura dhe të ajrosura dobët.
- Mos e përdorni pajisjen në dhoma ku temperatura i kalon 50 ^{o}C.
- Rregullatori i gazit dhe zorra e gazit duhet të vendosen mirë për të parandaluar që dikush të pengohet me të.
- Gypat ose zorrët duhet të kontrollohen të paktën një herë në muaj ose sa herë ndërrohet bombola e gazit.
- Gjithmonë mbani në afërsi një aparat për shuarje të thatë zjarri.
- Pjesët dhe pjesët e këmbimit nuk duhet të hiqen ose zëvendësohen nëse kjo nuk bëhet nga një person i kualifikuar servisimi.
- Pjesët e pajisjes janë të vulosura nga prodhuesi dhe nuk duhet të hiqen.
- Mbani udhëzimet për përdorim për përdorim të mëtejshëm.
- Pajisja nuk është e destinuar për t'u përdorur nga persona (përfshirë fëmijët) me perceptim ose aftësi të kufizuara fizike, ose mungesë përvoje dhe njohurie, përveç në raste kur janë nën mbikëqyrje ose u janë dhënë udhëzime në lidhje me përdorimin e pajisjes nga një person përgjegjës për sigurinë e tyre.
- Mos e përdorni pajisjen pranë materialeve të ndezshme.
- Mos e përdorni pajisjen nëse rrjedh gaz ose pajisja është e dëmtuar ose nuk funksionon.
- Pajisja mund të servisohet vetëm nga persona të kualifikuar profesionalisht. Prodhuesit dhe distributorët nuk janë përgjegjës për ndonjë dëmtim ose humbje që rezulton nga instalimi ose përdorimi jo i duhur i pajisjes.
- Mbushni pajisjen vetëm me llojin e karburantit të specifikuar në tabelën e të dhënave të vendosur në pajisje.
- Mbyllni valvulën e sigurisë në cilindër sa herë që ndaloni përdorimin e pajisjes.
- Vendoseni pajisjen në një sipërfaqe të sheshtë, të qëndrueshme dhe jo të ndezshme për të shmangur rreziqet nga zjarri. Mos e instaloni pajisjen në afërsi të ujit, të tilla si pishina, rezervuarë uji,...

- Ndalohet përdorimi i pajisjes nën tokë dhe në dhomat gjysmë bodrume. Gjithashtu, pajisja nuk duhet të përdoret në dhoma me pluhur shpërthyes, gazra, lëndë djegëse, llaqe, avuj, tretës, ...
- Gjatë funksionimit, pajisja nuk duhet të lëvizet dhe as të kryhet ndonjë punë mirëmbajtjeje mbi të.
- Nëse ndieni erën e gazit, fikeni pajisjen menjëherë, mbyllni furnizimin me gaz nga cilindri. Kontaktoni menjëherë departamentin e servisimit!
- Sigurohuni që pajisja të mos ruhet jashtë ose në ndonjë vend tjetër që mund të ekspozohet ndaj temperaturave ekstreme ose lagështisë së lartë.

Prodhuesi ose shitësi nuk pranon asnjë garanci për dëmet e shkaktuara nga përdorimi i papërshtatshëm ose i gabuar.

PARALAJMËRIM!

Kur përdorni pajisjen, mund të lirohet monoksidi i karbonit, i cili mund të jetë i rrezikshëm në përqendrime më të larta. Pajisja është e përshtatshme vetëm për përdorim të jashtëm për të siguruar një sasi të mjaftueshme ajri në mjedis dhe për të parandaluar formimin e një përzierjeje të gazrave të padjegur. Në asnjë rrethanë nuk duhet ta përdorni pajisjen në banesën tuaj!

INFORMACION TEKNIK:

Fuqia:

Maksimumi: 13000 W	Minimumi: 5000 W

Presioni i gazit:

Kategoria e gazit	**I3+ (28-30/37)**		**I3B/P(30)**	**I3B/P(50)**	**I3B/P(37)**
Lloji i gazit	Butan	Propan	Butan, propan ose përzierje	Butan, propan ose përzierje	Butan, propan ose përzierje
Presioni i gazit	28 – 30 mbar	37 mbar	30 mbar	50 mbar	37 mbar
Presioni dalës i rregullatorit	30 mbar	37 mbar	30 mbar	50 mbar	37 mbar

Grafiku i injektorëve:

Kategoria e gazit	**I3+ (28-30/37)**		**I3B/P(30)**	**I3B/P(50)**	**I3B/P(37)**
Lloji i gazit	Butani	Propani	Butan, propan ose një përzierje	Butan, propan ose një përzierje	Butan, propan ose një përzierje
Presioni i gazit	28 – 30 mbar	37 mbar	30 mbar	50 mbar	37 mbar
Nxehtësia maks.e arritur	13 kW (Butan: 945 g/h, Propan: 928 g/h)				
Madhësia e injektorit	1,90 mm për ndezësin kryesor 0.18 mm për ndezjen			1.70 mm për ndezësin kryesor 0.18 mm për ndezjen	1,80 mm për ndezësin kryesor 0.18 mm për ndezjen
Shënimi në injektor 1.90 tregon madhësinë e injektorit (në këtë rast 1.90 mm)					

KOMPONENTËT:

Shih Fig. 1.

A. Reflektori	F. Rregullatori*
B. Kapaku i reflektorit	G. Shtyllë
C. Ndezës	H. Mbështetës të shtyllës (këmbë)
D. Tub gazi*	I. Baza
E. Shtëpiza	J. Njësia mbajtëse e rrotave

* Model CZGB_B

Shih Fig. 17.

AA	Dado M8	2	GG	Rondele ø8	10
BB	Vidë M8x16	5	HH	Vidë M6x8	9
CC	Dado unazore M6	6	II	Dado me kapak	9
DD	Dado çelik inoks	4	JJ	Dado me krahë	3
EE	Vidë M6x30	6	KK	Çelës	1
FF	Vidë ndarëse	3			

- Vetëm për përdorim të jashtëm.
- Lexoni udhëzimet përpara se ta përdorni pajisjen.
- PARALAJMËRIM: Pjesët e arritshme mund të jenë shumë të nxehta. Përdoreni jashtë arritjes së fëmijëve.
- Mos e përdorni pajisjen pranë materialeve të ndezshme.
- Mos e lëvizni pajisjen gjatë përdorimit.
- Pas përdorimit, mbyllni valvulën në cilindrin e gazit.
- Mos e modifikoni pajisjen.

UDHËZIME TË MONTIMIT:

HAPI 1: PËRFORCIMI I NJËSISË MBAJTËSE TË RROTAVE NË BAZË (FIG. 2)

1. Barazoni dy vrimat në njësinë mbajtëse të rrotave (J) me dy vrimat e bazës (I)
2. Futni 2 vida M8x16 (BB) dhe 4 rondele ø8 (GG) në vrimat e barazuara.
3. Kthejeni mbajtësen drejt, më pas shtrëngoni vidhat dhe 2 dado M8 (AA) me një çelës. Sigurohuni që njësia mbajtëse e rrotave të jetë paralel me bazën dhe të jetë e përforcuar mirë.

HAPI 2: PËRFORCIMI E MBËSHTETËSVE TË SHTYLLËS NË BAZË (FIG. 3)

1. Ngjitni mbështetësit e shtyllës në bazë duke i lidhur vrimat në mbështetëse (H) me vrimën në bazë.
2. Më pas futni vidën M8x16 (BB) në vrimë dhe shtrëngojeni atë me çelës.
3. Përfundoni montimin e dy mbështetësve të tjerë të shtyllës duke përdorur të njëjtën metodë.

HAPI 3: BASHKËNGJITJA E SHTYLLËS NË MBËSHTETËSEN E SHTYLLËS (FIG. 4)
1. Lidhni të 6 vrimat në shtyllën (G) me gjashtë vrimat në mbështetësen e shtyllës (H).
2. Futni vidhat M6 x 30 (EE) në të 6 vrimat dhe më pas fiksoni ato me një dado unazore M6 (CC) duke përdorur një çelës.

HAPI 4: INSTALONI SHTËPIZËN (FIG. 5)
Fusni shtëpizën (E) përmes shtyllës (G) dhe uleni derisa të mbështetet në bazë.

HAPI 5: MONTIMI I REFLEKTORIT DHE KAPAKUT TË REFLEKTORIT (FIG. 6, 7)
1. Përpara se të filloni të montoni reflektorin dhe kapakun e reflektorit, së pari hiqni paketimin mbrojtës. Nëse pajisja ka një reflektor me një pjesë, atëherë kaloni këtë hap dhe shkoni në hapin tjetër.
2. Shtrëngoni të 3 vidhat në skajin e reflektorit.
3. Barazoni vrimat në 2 pllakat e reflektorit (A). Më pas futni vidën M6 x 8 (HH) në vrimë nga poshtë lart dhe shtrëngoni dadën me kapak (II).
4. Përsëriteni hapin e mëparshëm derisa të montohen të gjitha panelet e reflektorit.
5. Vendoseni kapakun e reflektorit (B) në qendër të pllakave të reflektorit dhe fiksoni atë me vidhat e mbetura.

HAPI 6: VENDOSNI VIDHAT NDARËSE NË NDEZËS (FIG. 8)
1. Lidhni të 3 vidhat ndarëse (FF) në vrimat në pjesën e sipërme të ndezësit (C).
2. Zhvidhosni 4 vidhat e instaluara prej çeliku inoks (DD) të vendosura në pjesën e poshtme të ndezësit.

HAPI 7: PËRFORCIMI I REFLEKTORIT TE NDEZËSIT (FIG. 9)
1. Vendosni 3 rondele ø8 (GG) në vidhat ndarëse që keni lidhur me ndezësin në hapin e mëparshëm.
2. Instaloni reflektorin në vidhat ndarëse me vrimat e vendosura në kapakun e reflektorit në qendër.
3. Vendosni edhe 3 rondele të tjera ø8 (GG) në kapakun e reflektorit.
4. Përforconi kapakun e reflektorit me 3 dado me krahë (JJ).

HAPI 8: PËRFORCIMI I TUBIT TË GAZIT ME NDEZËSIN (FIG. 10)
1. Kalojeni kapësin e zorrës së gazit mbi zorrë dhe lëreni pak të lirshëm.
2. Shtyjeni fundin e tubit në grykën e vendosur në pjesën e poshtme të ndezësit.
3. Mbërtheni vidën e kapëses me një kaçavidë.

Nëse tubi juaj i gazit është i ri, ndoshta do të jetë më e vështirë ta vendosni atë në grykën e ndezësit. Në këtë rast, ju rekomandojmë që fundi i tubit të zhytet në ujë të ngrohtë për rreth 15-20 minuta.

HAPI 9: PËRFORCONI NDEZËSIN DHE REFLEKTORIN NË SHTYLLË (FIG. 11)
1. Kaloni zorrën e gazit përmes shtyllës (G). Për ta bërë këtë hap më të lehtë për t'u montuar, nevojiten 2 persona, ku një person mban ndezësin dhe i dyti duhet të fusë zorrën e gazit në shtyllë.
2. Barazoni të gjitha vrimat në ndezës (C) me vrimat në shtyllë. Ndezësi duhet të jetë përballë butonave të kontrollit të pajisjes në drejtim të kundërt me rrotën e fiksuar në bazë.
3. Lidheni ndezësin në shtyllë me vida inoks (DD) dhe fiksoni ato me një çelës.

HAPI 10: LIDHJA E ZORRËS SË GAZIT DHE RREGULLATORIT TË CILINDRIT TË GAZIT (FIG. 12, 13, 14, 15)
1. Ngrini shtëpizën (E) dhe vendoseni në mbështetësen e shtyllës (H). Për të parandaluar rënien e shtëpizës, mund ta lidhni me vidhat në krye të shtizës.
2. Pastaj futni një cilindër standard (nuk përfshihet) në fund të bazës. Dimensionet maksimale të cilindrit që mund të përdoret janë 31.8 cm (diametri) x 69 cm (lartësia) dhe 15 kg (pesha).
3. Ngjitni skajin tjetër të zorrës së gazit në rregullatorin e presionit në të njëjtën mënyrë që lidhët zorrën e gazit me ndezësin (shih hapin: 8).
4. Lidhni rregullatorin e presionit të gazit në valvulën e cilindrit. Sigurohuni që rregullatorin e presionit ta lidhni mjaftueshëm dhe saktë në valvulën e cilindrit.

PARALAJMËRIM!

Rregullatori i presionit dhe zorra e gazit duhet të jenë në përputhje me standardet lokale. Përdorimi i një cilindri, rregullatori të presionit ose zorre të dëmtuar ose të gërryer mund të rezultojë në një shpërthim ose rrezik për rrjedhje gazi.

Nëse vëreni se një nga komponentët e mësipërm është dëmtuar, ndërrojeni menjëherë nga një teknik i autorizuar servisimi ose te furnizuesi. Asnjëherë mos lidhni një cilindër të parregullt që nuk përputhet me udhëzimet e pajisjes.

UDHËZIME PËR PËRDORIM:

NDEZUR DHE FIKUR (Fig. 16)

1. Kontrolloni pajisjen në tërësi për t'u siguruar që nuk është dëmtuar askund. Mund ta lidhni pajisjen vetëm jashtë.
2. Hapni valvulën e sigurisë në cilindër dhe kontrolloni që tubi i hyrjes dhe lidhjet e gazit të jenë të përforcuara. Kontrolloni ngushtësinë me ujë me shkumë duke e aplikuar në pjesët e lidhjes së gazit. Për sa kohë që në shkumë nuk shfaqen flluska, kjo do të thotë se përfocimi është e garantuar në mënyrë adekuate.

PARALAJMËRIM!

Nëse në enën me shkumë shfaqen flluska, kjo do të thotë se përforcimi nuk është siguruar siç duhet dhe gazi po rrjedh. Në këtë rast, është e nevojshme ta mbyllni menjëherë furnizimin me gaz në cilindër. Sigurohuni që zona të jetë e ajrosur siç duhet për të shmangur helmimin ose shpërthimin e mundshëm të gazit.

3. Shtypni butonin e sipërm në ndezës dhe zhvendoseni në pozicionin "PILOT". Mbajeni butonin për rreth 30-45 sekonda.
4. Në të njëjtën kohë, shtypni butonin e poshtëm të ndezjes "IGNITER" derisa flaka në ndezës të ndizet.
5. Nëse flaka nuk ndizet, përsërisni procedurën në pikat 3 dhe 4.
6. Pasi të ndizet flaka, mbani butonin e sipërm për rreth 10-20 sekonda për të siguruar djegien. Pastaj lëshoni butonin e sipërm. Nëse sapo keni zëvendësuar cilindrin, do t'ju duhet të mbani butonin e sipërm për rreth 2 minuta për të fryrë të gjithë ajrin nga tubacioni.
7. Nëse dëshironi një temperaturë më të ulët të ngrohësit, kthejeni çelësin e sipërm në drejtim të kundërt të akrepave të orës në pozicionin "LO" (minimum) dhe rregullojeni atë në "HI" (maksimum) nëse është e nevojshme.
8. Nëse flaka është fikur ose era e ka fikur, zhvendoseni çelësin e sipërm të ndezësit në pozicionin "OFF" dhe prisni rreth 5 minuta në mënyrë që gazi të largohet dhe të mos ketë shpërthim gazi kur ndizet përsëri.
9. Fikni pajisjen duke lëvizur butonin e sipërm të ndezësit në pozicionin "PILOT". Më pas shtypni butonin dhe zhvendoseni në pozicionin "OFF".
10. Mbyllni valvulën e sigurisë në cilindër dhe shkëputeni cilindrin nga pajisja.

PARALAJMËRIM!

Rregullatori i presionit dhe zorra e gazit konsumohen dhe mund të rrjedhin. Gazi mund të rrjedhë.

- Mos e prekni ose lëvizni ngrohësin për të paktën 45 minuta pas përdorimit. Prisni që ngrohësi të ftohet përpara se ta përdorni dhe/ose ta transportoni.
- Ndërroni rregullatorin e presionit dhe tubin e gazit më së voni pas 10 vjetësh.
- Përdorni vetëm një zorrë gazi me gjatësi maksimale 1.5 m.
- Sigurohuni që rregullatori i presionit të jetë i aprovuar për gazin e përdorur.

KONTROLLONI MBYLLJEN PARA PËRDORIMIT!

Asnjëherë mos përdorni flakë për të testuar pajisjen për rrjedhje. Kontrolloni përforcimin e pajisjes duke përdorur një brushë për të lëshuar ujë me shkumë ose për spërkatje të nyjave përcjellëse të gazit për të gjetur rrjedhje gazi. Nëse në vendin që po vëzhgoni shfaqet një flluskë, kjo do të thotë se gazi po rrjedh.

Mbyllni menjëherë cilindrin e gazit. Kryeni procedurën gjithmonë jashtë. Asnjëherë mos e përdorni pajisjen nëse zorra e gomës nuk është e lidhur fort ose nuk është siguruar me kapëse metalike shtesë.

LIDHJA E CILINDRIT TË GAZIT ME PAJISJEN

Kjo pajisje është e përshtatshme vetëm për përdorim me përzierje butani/propani me presion të ulët (G30+G31) dhe në përputhje me një rregullator të përshtatshëm të presionit të ulët nëpërmjet një zorrë fleksibël. Zorra në rregullator dhe pajisja duhet të mbrohen me kapëse sigurie.
Përdorni një rregullator të përshtatshëm të presionit të ulët me certifikim **EN 16129**. Ju lutemi konsultohuni me shitësin tuaj të cilindrave të gazit për rregullatorin e duhur.

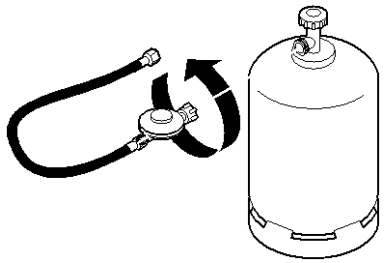

Lidhni cilindrin dhe rregullatorin me pajisjen, kontrolloni që pikat e lidhjes të jenë të siguruara siç duhet dhe më pas hapni furnizimin me gaz.
Aplikoni ujë me shkumë në zorrë dhe nyje. Nëse gazi rrjedh, do të shfaqen flluska, që do të thotë se valvula do të duhet të riparohet përpara përdorimit.
Pas korrigjimit të gabimit, kontrolloni përsëri lidhjen me ujë me shkumë.
Pas testimit, mbyllni furnizimin me gaz.
Nëse rrjedhja nuk mund të riparohet, mos e riparoni vetë, por konsultohuni me shitësin e cilindrave të gazit.

RREGULLATORI DHE ZORRA

Përdorni rregullatorë dhe zorrë për gazin e lëngshëm të naftës (LPG) vetëm në presionet e përcaktuara. Jetëgjatësia e rregullatorit llogaritet në 10 vjet, kështu që pritet të zëvendësohet pas 10 vjetësh nga data e prodhimit.
Përdorimi i rregullatorit ose zorrës së gabuar është i rrezikshëm; kontrolloni gjithmonë përshtatshmërinë e komponentëve përpara se ta përdorni pajisjen.
Zorra duhet të jetë në përputhje me rregulloret kombëtare. Gjatësia e zorrës mund të jetë maksimumi 1.5 metra. Një zorrë e konsumuar ose e dëmtuar duhet të zëvendësohet.
Sigurohuni që zorra të mos jetë e bllokuar, e thyer ose në kontakt me ndonjë pjesë tjetër të pajisjes përveç në lidhje.
Zorra nuk duhet të jetë e përdredhur ose e thyer kur lidhet me cilindrin.

ZËVENDËSIMI I CILINDRI TË GAZIT

- Cilindri i gazit duhet të ndërrohet jashtë dhe larg flakëve dhe çdo lënde të ndezshme.
- Kontrolloni që valvula në cilindër të jetë plotësisht e mbyllur.
- Zhvidhosni rregullatorin e presionit nga cilindri i gazit.
- Përpara se të instaloni rregullatorin e presionit në cilindër, kontrolloni që vula të jetë e padëmtuar.
- Përforconi dadën e rregullatorit të presionit në fillin e cilindrit.

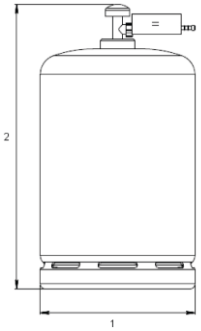

Përdorni cilindra deri në përmasat e mëposhtme:
1. Vëllimi maksimal i cilindrit: Ø 31.8 cm
2. Lartësia maksimale e cilindrit: 69.0 cm

RUAJTJA E PAJISJES

PARALAJMËRIM!

RREZIK EKSPLODIMI!

Rrjedhja e gazit mund të shkaktojë shpërthime ose helmim.
Cilindrat e zbrazët të gazit përmbajnë lëng të mbetur. Nëse rrjedh, mund të shkaktojë shpërthime ose zjarre. Mbajini gjithmonë cilindrat e gazit në një pozicion të drejtë dhe në mënyrë të tillë që të mos mund të përmbysen. Ruani cilindrat e gazit në një temperaturë nën 50 °C dhe mbrojini ato nga nxehtësia dhe moti.

Mbani gjithmonë cilindrat e gazit në një zonë të ajrosur mirë dhe asnjëherë nën nivelin e tokës. Mbani gjithmonë cilindrat e gazit bosh në përputhje me rregulloret. Pajisja mund të ruhet vetëm në ambiente të mbyllura nëse cilindri i gazit është i fikur dhe ruhet veçmas. Nëse pajisja nuk përdoret për një kohë të gjatë, ruajeni në paketimin e saj origjinal në një vend të thatë dhe pa pluhur. Mbajini cilindrat e gazit jashtë arritjes së fëmijëve.

MIRËMBAJTJA

- Punët e riparimit ose të mirëmbajtjes mund të kryhen vetëm nga personel i kualifikuar.
- Pajisja duhet të inspektohet nga një teknik i kualifikuar të paktën një herë në vit.
- Kontrolloni rregullisht gjendjen e zorrës së gazit dhe rregullatorit të gazit, nëse duhet të zëvendësohet, përdorni vetëm pjesë rezervë origjinale.
- Shkëputni furnizimin me gaz përpara se të filloni ndonjë punë mirëmbajtjeje në pajisje.
- Asnjëherë mos përdorni agjentë pastrimi të ndezshëm ose kaustikë. Fshini sipërfaqet e lyera me pluhur me një leckë të butë, të lagur dhe ujë me shkumë.
- Hiqni mbetjet e rrjetave të merimangës dhe foleve të insekteve nga hapja për ventilim, shtëpiza dhe ndezësi.
- Nëse shfaqen depozita karboni, çmontoni reflektorin dhe pastroni me shkumë dhe ujë.
- Në një mjedis me ajër të kripur, si p.sh. pranë detit, korrozioni ndodh më shpejt se zakonisht. Kontrolloni shpesh për zonat e gërryera dhe riparoni ato menjëherë.

PARALAJMËRIM! Mirëmbajtja kryhet kur pajisja ftohet dhe shkëputet nga cilindri i gazit.

RIPARIMI

Për riparime dhe pjesë këmbimi, kontaktoni një agjent të autorizuar të servisimit. Mos e riparoni vetë pajisjen.

KËSHILLA PËR PËRDORIM TË DREJTË

- Sigurohuni që objektet të jenë të paktën 1.20 m larg pajisjes në të gjitha drejtimet.
- Mos i lini kafshët pranë pajisjes.
- Asnjëherë mos e lini pajisjen pa mbikëqyrje.
- Mos i lini kurrë fëmijët afër pajisjes.
- Në rast të një mosfunksionimi ose erës së gazit, mos e riparoni kurrë pajisjen vetë, por kontaktoni një teknik të autorizuar servisimi. Në çdo rast, mbyllni menjëherë valvulën në cilindër dhe shkëputeni atë nga pajisja.
- **PARALAJMËRIM:** Disa komponentë të pajisjes mund të nxehen shumë. Mbajeni pajisjen jashtë arritjes së fëmijëve.

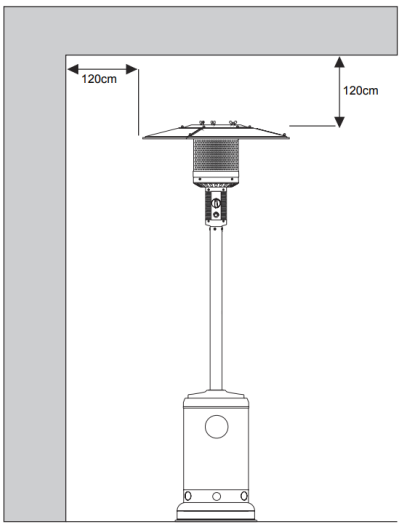

GARANCIJSKA IZJAVA

S to garancijsko izjavo AHAC d.o.o., Cesta Kozjanskega odreda 21, 3230 Sentjur, Slovenija, izjavlja:

- da jamčimo za kakovost oziroma za brezhibno delovanje v garancijskem roku, ki začne teči z izročitvijo blaga potrošniku.
- da bo izdelek v garancijskem roku brezhibno deloval, če ga boste uporabljali v skladu z njegovim namenom in navodili za uporabo,
- da bomo na vašo zahtevo, če bo seveda podana v garancijskem roku, na svoje stroške poskrbeli za odpravo okvar in pomanjkljivosti na izdelku, najkasneje v 30 dneh od dneva prijave okvare. Ta rok se lahko podaljša za največ 15 dni, če je izdelek že bil v popravilu. Izdelek, ki ne bo popravljen v omenjenem roku, bomo na vašo zahtevo zamenjali z enakim, novim in brezhibnim blagom. Za čas popravila vam bomo garancijski rok podaljšali. Za zamenjano blago ali zamenjan bistveni del blaga z novim vam bomo izdali nov garancijski list.
- da prodajalec ni usposobljen za tehnično presojo glede morebitnih okvar in tako tudi ne more odločati o zamenjavi izdelka brez mnenja tehnične službe uvoznika.
- da zagotavljamo servisiranje, vzdrževanje, nadomestne dele in priklopne aparate še 3 leta od preteka garancijskega roka.
- Garancija je veljavna na ozemeljskem območju Republike Slovenije.

GARANCIJSKI ROK

Dajalec garancije jamči za lastnosti ali brezhibno delovanje v garancijskem roku **24 mesecev**, ki začne teči z izročitvijo blaga potrošniku. V primeru uporabe izdelka v poklicne ali pridobitne namene oziroma v namene, ki presegajo običajno rabo v gospodinjstvu, ali če aparat uporablja oseba, ki v skladu z veljavno zakonodajo ni opredeljena kot potrošnik, znaša garancijski rok **12 mesecev**. Za vse akumulatorje/baterije velja garancijski rok **12 mesecev**. Ne jamčimo za izgubljene podatke.

OPOZORILO: Garancija ne izključuje pravic potrošnika, ki izhajajo iz odgovornosti prodajalca za napake na blagu. Potrošnik ima zakonsko pravico, da v primeru neskladnosti blaga brezplačno uveljavlja jamčevalne zahtevke zoper prodajalca.

PRAVICE POTROŠNIKA IN NAČIN UVELJAVLJANJA GARANCIJE:

- Potrošnik ima zakonsko pravico, da zoper prodajalca v primeru neskladnosti blaga brezplačno uveljavlja jamčevalne zahtevke v garancijskem roku pri čemer garancija ne izključuje pravic potrošnika, ki izhajajo iz obveznega jamstva za skladnost blaga.
- Potrošnik o neskladnosti oz. o uveljavljanju garancije obvesti garanta in sicer pisno po pošti, preko elektronske pošte ali osebno pri pooblaščenem servisu s predložitvijo dokazil o veljavnosti garancije in nemudoma omogoči pregled reklamiranega blaga.
- Če blago, za katero je izdana obvezna garancija, ne izpolnjuje specifikacij ali nima lastnosti, navedenih v garancijskem listu ali oglaševalskem sporočilu, lahko potrošnik najprej zahteva odpravo napak. Če napake niso odpravljene v skupno 30 dneh od dneva, ko je proizvajalec ali pooblaščeni servis od potrošnika prejel zahtevo za odpravo napak, mora proizvajalec potrošniku brezplačno zamenjati blago z enakim, novim in brezhibnim blagom.
- Rok iz prejšnje točke se lahko podaljša na najkrajši čas, ki je potreben za dokončanje popravila ali zamenjave, vendar za največ 15 dni. Pri določitvi podaljšanega roka se upoštevajo narava in kompleksnost blaga, narava in resnost neskladnosti ter napor, ki je potreben za dokončanje popravila ali zamenjave. O številu dni za podaljšanje roka in razlogih za njegovo podaljšanje proizvajalec obvesti potrošnika pred potekom roka 30 dni.
- Če proizvajalec v roku 30 oziroma 45 dni v primeru podaljšanja roka ne popravi ali ne zamenja blaga z novim, lahko potrošnik zahteva vračilo celotne kupnine od proizvajalca ali zahteva sorazmerno znižanje kupnine. Če potrošnik zahteva sorazmerno znižanje kupnine, je znižanje kupnine sorazmerno zmanjšanju vrednosti blaga, ki ga je potrošnik prejel, v primerjavi z vrednostjo, ki bi jo imelo blago, če bi bilo skladno.
- Ne glede na zgoraj navedeno lahko potrošnik zahteva vračilo plačanega zneska od proizvajalca, če se neskladnost pojavi v manj kot 30 dneh od dobave blaga. Za zamenjano blago ali zamenjan bistveni del blaga z novim proizvajalec izda nov garancijski list.
- Proizvajalec oziroma pooblaščeni servis lahko potrošniku za čas popravila blaga, za katero je bila izdana obvezna garancija, zagotovi brezplačno uporabo podobnega blaga.
- Če proizvajalec potrošniku ne zagotovi nadomestnega blaga v začasno uporabo, ima potrošnik pravico uveljavljati škodo, ki jo je utrpel, ker blaga ni mogel uporabljati od trenutka, ko je zahteval popravilo ali zamenjavo, do njune izvršitve.
- Stroške za material, nadomestne dele, delo, prenos in prevoz izdelkov, ki nastanejo pri odpravljanju okvar oziroma nadomestitvi blaga z novim, plača proizvajalec.

POGOJI ZA JAMSTVO SO:

- pri reklamaciji morate predložiti izpolnjen garancijski list, originalni račun o nakupu (ali kopijo obeh);
- da izdelek ni mehansko poškodovan;
- da v izdelek ni posegla oseba, ki za to ni imela pooblastila;
- da je kupec (uporabnik) ravnal in uporabljal izdelek po priloženih navodilih;
- če gre za uveljavljanje pravic iz naslova neskladnosti izdelka, mora kupec o neskladnosti obvesti prodajalca v dveh mesecih od dneva, ko je bila neskladnost ugotovljena.
- v garancijski dobi je pooblaščeni servis samo AHAC d.o.o.;
- da garancijske nalepke in pečati niso poškodovani ali odstranjeni.

PRENEHANJE VELJAVNOSTI GARANCIJE:

Garancijska storitev ne velja za dele, ki so podvrženi obrabi (žarnice, grelci, nitne glave, ščetke elektromotorja, obrabljeni zobniki).
Garancije prav tako ne upoštevamo za okvare, ki so nastale med transportom po naši izročitvi zaradi nepravilne nastavitve in ravnanja z izdelkom, mehanskih okvar (fizični lom), okvar zaradi nestrokovnega in malomarnega ravnanja z izdelkom, pri vsakem nepooblaščenem posegu, če je do okvare prišlo zaradi uporabe neprimernega potrošnega materiala ali tekočin, če so bili v izdelek vgrajeni neoriginalni deli, zaradi prevelike napetosti električnega toka, višje sile, udara strele, iztoka baterij, čiščenja izdelkov ali njegovih delov ter vdora tekočine v izdelek.
Preden izdelek izročite na servis mora biti očiščen vseh nečistoč in v originalni embalaži z vsemi pripadajočimi deli. V nasprotnem primeru vam bomo primorani zaračunati stroške čiščenja po ceniku distributerja.
V primerih zlorabe in nepravilne uporabe, uporabe sile ter pri posegih, ki niso bili izvedeni s strani pooblaščenega servisa garancija preneha veljati. Vaših zakonskih pravic ta garancija ne omejuje.

Oddaja stare električne in elektronske opreme:

(veljavno v Evropski uniji in v drugih evropskih državah s sistemom ločenega zbiranja odpadkov).

Ta simbol na izdelku, njegovi embalaži ali v pripadajočih dokumentih pomeni, da z izdelkom ne smete ravnati kot z gospodinjskimi odpadki. Morate ga oddati na ustrezno zbirno mesto za recikliranje električne in elektronske opreme. Recikliranje tega izdelka bo pripomoglo k ohranjanju naravnih virov in bo pomagalo preprečiti negativne posledice na okolje in zdravje ljudi. Odstranitev izdelka mora biti v skladu z veljavnimi predpisi za oddajanje odpadkov. Podrobnejše informacije o ravnanju s tem izdelkom ter o njegovi vrnitvi in recikliranju lahko dobite pri lokalni mestni upravi, komunalnem podjetju ali v trgovini, kjer ste izdelek kupili. Odpadno električno in elektronsko opremo lahko oddate brezplačno tudi distributerju neposredno ob dobavi nove električne oziroma elektronske opreme.

V skladu z Direktivo 2012/19/EU in **Direktivo 2006/66/ES** se morajo električne naprave, ki niso več v uporabi, ter okvarjene ali obrabljene akumulatorske baterije/baterije zbirati ločeno in jih je treba okolju prijazno reciklirati.

Za morebitne tiskarske napake se opravičujemo. Vse pravice pridržane.

GARANCIJSKI LIST

AHAC

POOBLAŠČENI SERVIS
DELOVNI ČAS:

POSLOVNA ENOTA SERVIS:
Stopče 31, 3231 Grobelno, Slovenija
Vsak delovnik: PON-PET:

041 308 030
servis@ahac.si
7:00-16:00

Podatki o kupcu	Podatki o proizvodu
Ime in priimek	Vrsta/naziv izdelka
Naslov	Tip in model
E-pošta	Serijska številka
Telefon	Proizvajalec
Datum izročitve blaga/začetka veljavnosti garancije	Žig in podpis trgovca/ke

HR

JAMSTVENI LIST

Davatelj jamstva za republiku Hrvatsku: **FLAMMA LUX d.o.o., Ulica Juraja i Vjekoslava Stančića 98, 10419 Vukovina, Hrvatska izjavljuje:**
Za vrijeme trajanja jamstvenog roka jamčimo za besprijekoran rad uređaja, ako se koristi u skladu s njegovom namjenom i priloženim tehničkim uputama za uporabu i održavanje:

- za kupljeni uređaj u jamstvenom roku osigurano je servisno održavanje i rezervni dijelovi u ovlaštenom servisu.
- za vrijeme jamstvenog roka obvezujemo se besplatno otkloniti kvarove, za koje se utvrdi da su uzrokovani greškom u materijalu ili procesu proizvodnje. Odluku o uzroku kvara donosi ovlašteni servis, a potvrđuje centralni servis.
- da trgovac nije osposobljen za tehničke odluke o mogućem kvaru i da kao takav ne može odlučivati o zamjeni uređaja bez mišljenja tehničke službe proizvođača.
- za ovaj uređaj osigurano je servisno održavanje i rezervni dijelovi još tri (3) godina od dana isteka jamstvenog roka.
- za sve eventualne sporove između korisnika i ovlaštenog servisa, a u svezi jamstva, mjerodavna je odluka centralnog servisa. Prigovor na odluku mora biti dostavljen u pisanom obliku centralnom servisu.
- jamstvo vrijedi za teritorij Republike Hrvatske

Za prijavu kvara u jamstvenom roku, potrebno je dostaviti:

- Kompletan, čist uređaj sa pripadajućom opremom
- Uređaj mora biti uredno zapakiran u **originalnu ambalažu,** s ciljem sprečavanja oštećenja u transportu
- Račun o kupovini i popunjen i ovjeren jamstveni list
- Kratki pisani opis kvara i okolnosti pod kojima je kvar nastao

Napomena: Troškove za propisano redovno održavanje tijekom jamstvenog roka, kao i troškove koji ne spadaju u obveze po osnovi jamstva, snosi vlasnik uređaja.

TRAJANJE JAMSTVA

JAMSTVENI ROK: davatelj jamstva jamči za svojstva i besprijekoran rad uređaja u jamstvenom roku od **24 mjeseca**, koji počinje teći od dana isporuke uređaja potrošaču. U slučaju upotrebe uređaja u profesionalne ili dohodovne svrhe, koje premašuju uobičajenu potrošnju u domaćinstvu, ili ukoliko uređaj koristi osoba, koja u skladu sa važećim zakonodavstvom, nije definirana kao potrošač, jamstveni rok je **12 mjeseci**. Za sve akumulatore/baterije jamstveni rok je **12 mjeseci**. Ne jamčimo za izgubljene podatke. U slučaju kada na reklamiranom uređaju nije utvrđen kvar, imamo pravo zaračunati troškove dijagnostike.

NAPOMENA: Jamstvo ne isključuje prava potrošača, koja proizlaze iz odgovornosti trgovca za materijalne nedostatke na uređaju

UVJETI JAMSTVA :

- Uređaj ne smije imati mehanička oštećenja
- Uređaj ne smije otvarati ili vršiti preinake neovlaštena osoba
- Jamstvene naljepnice i pečati ne smiju biti oštećeni ili odstranjeni
- Ovo jamstvo ne ograničava potraživanja vezana uz zakonsko jamstvo potrošača sukladno Zakonu o obveznim odnosima i Zakonu o zaštiti potrošača.
- Troškove redovnih servisnih pregleda i propisanog redovnog održavanja uređaja tijekom jamstvenog roka (čišćenje, zamjena filtera i slično) snosi vlasnik uređaja.
- Dijelovi koji se troše, izuzeti su od ovog jamstva.
- Za sve rezervne dijelove i dodatnu opremu, trajanje jamstva je 6 (šest) mjeseci.
- Krajnji korisnik može vršiti potraživanja samo na osnovi ovog jamstva proizvođača, ako nema pravo na potraživanje temeljem jamstva u skladu sa Zakonom o obveznim odnosima.
- U slučaju kvara na uređaju koji je predmet ovog jamstva obvezujemo se da ćemo uređaj popraviti u razumnom roku sukladno zakonu. Ukoliko popravak nije izvršen u razumnom roku, uređaj će se zamijeniti novim, istim takvim ili adekvatnom zamjenom, koja je u suštini ekvivalentna zamjena uređaju s nedostatkom.

POSTOJANJE NEDOSTATAKA

- Sukladno ovim uvjetima proizvođač je odgovoran za sve nedostatke uređaja, pod uvjetom da je taj nedostatak postojao u trenutku prenošenja rizika uređaja od prodavača na krajnjeg korisnika.
- Proizvođač se ne smatra odgovornim ako je uređaj oštećen zbog neispravne i neprikladne uporabe; nepridržavanja uputa za korištenje; neispravnog sastavljanja i / ili pokretanja od strane krajnjeg korisnika; neispravnog ili nemarnog rukovanja; neispravnih i / ili od strane od strane proizvođača neodobrenih preinaka ili popravaka koje provede krajnji korisnik ili neovlaštena treća strana. Navedeno vrijedi i za nedostatke koji imaju tek neznatne posljedice na vrijednost ili prikladnost uređaja te za uobičajeno trošenje pri korištenju uređaja sukladno njegovoj namjeni.

JAMSTVO NE OBUHVAĆA:

- Redovnu provjeru, održavanje uz zamjenu dijelova koji se troše normalnom upotrebom.
- Prilagođavanje ili promjene za poboljšanje uređaja za primjenu koji nisu opisane u tehničkim uputama za korištenje, osim ako je za te preinake predočena pismena suglasnost proizvođača.
- Potrošni materijal kao što su: noževi, signalne lampice, grijači te ostali dijelovi s ograničenim trajanjem.
- Oštećenje ili kvar koji je nastao uslijed mehaničkog loma ili oštećenja, ulaska prašine, ostataka hrane ili vode u unutrašnjost uređaja (motora), te oštećenja i kvarove koji su nastali uslijed lošeg održavanja i neadekvatnog čišćenja uređaja.
- Oštećenje ili kvar nastao uporabom uređaja u druge svrhe od onih opisanih u uputama, te u slučaju korištenja uređaja u profesionalne, industrijske ili slične svrhe.
- Kvarovi uređaja izvan jamstvenog roka.
- Mehaničke lomove sastavnih dijelova uređaja (plastičnih, staklenih i ostalih dijelova).

JAMSTVO SE NE PRIZNAJE U SLIJEDEĆIM SLUČAJEVIMA:

- Ako kupac ne predoči ispravan jamstveni list i račun o kupovini.
- Ako se kupac nije pridržavao uputa o korištenju uređaja.
- Ako je uređaj otvaran, prepravljan ili popravljan od strane neovlaštene osobe.
- Ako su kvarovi na uređaju nastali djelovanjem više sile kao što su: udar groma, strujni udari u električnoj mreži, elementarne nepogode i slično.
- Ako su kvarovi nastali oštećivanjem zbog nepropisane uporabe ili nepravilnim transportiranjem; oštećenja koja očigledno proizlaze iz prekomjerne uporabe / preopterećenja.
- Trošenje koje je prouzročio korisnik - npr. tupe oštrice pile ili nepravilno brušenje pile, oštećenja uzrokovana nepravilnim / neprimjerenim sredstvima - npr. pogrešno gorivo
- Lomljenje dijelova kućišta ili priključaka inducirana preopterećenjem radi nenormalnog naprezanja.
- Savijanje / deformacija dijelova kućišta i priključaka inducirana preopterećenjem.
- Ako je kvar nastao greškom u sustavu na koji je proizvod priključen.
- **Ukoliko se u ovlaštenom servisu utvrdi da uređaj ispravno radi, kupac će snositi troškove koji su nastali radi neopravdane prijave kvara.**

ZBRINJAVANJE STARIH ELEKTRIČNIH I ELEKTRONIČKIH UREĐAJA:

(vrijedi u Europskoj uniji i u drugim europskim državama sa sustavom odvojenog skupljanja otpada).

Ovaj simbol na uređaju, njegovoj ambalaži ili u pripdajućim dokumentima znači da sa uređajem ne smijete gospodariti kao sa kućnim otpadom. Morate ga predati u odgovarajuće reciklažno dvorište za električnu i elektronsku opremu. Recikliranje uređaja, pomoći će u očuvanju prirodnih izvora i sprečavanju negativnih posljedica na okoliš i zdravlje ljudi. Odlaganje uređaja mora biti sukladno važećim propisima za zbrinjavanje otpada. Detaljnije informacije o gospodarenju sa ovom vrstom otpada možete dobiti u komunalnom poduzeću ili kod trgovca, kod kojeg ste kupili uređaj. Sukladno Direktivi **2012/19/EU** električni alati koji nisu više u upotrebi i Direktivi **2006/66/ES** pokvarene i potrošene akumulatorske baterije/baterije moraju se odvojeno odlagati i reciklirati.

Za eventualne tiskarske greške se ispričavamo. Sva prava zadržana.

Prije nego što predate uređaj na servis isti mora biti očišćen od svih nečistoća i zapakiran u originalnom pakiranju, inače ćemo vam naplatiti troškove čišćenja uređaja po cjeniku, minimalno 100 kuna.

RADI BRŽE I KVALITETNIJE USLUGE, PRIJE SLANJA UREĐAJA NA POPRAVAK, ZA SVE REKLAMACIJE, SAVJETE I NEJASNOĆE KONTAKTIRAJTE OVLAŠTENI SERVIS!

OVLAŠTENI SERVIS:	ADRESA:	KONTAKT:	E-mail:
FLAMMA LUX d.o.o.	Ulica Juraja i Vjekoslava Stančića 98, 10419 Vukovina, Hrvatska	Tel.: +385 1 6701 890 Fax: +385 1 6701 891	servis.zagreb@ahac.si
RADNO VRIJEME:	Svaki radni dan od ponedeljka do petka		08 - 16 sati

Podatki o kupcu	Podatki o uređaju
Ime in prezime	Vrsta/naziv uređaja
Adresa	Tip i model
E-pošta	Serijski broj
Telefon	Proizvodač
Datum isporuke uredaja/pričetka valjanosti jamstva	Žig in potpis trgovca

MK

ГАРАНЦИСКА ИЗЈАВА

КРУСЕЛ ДООЕЛ СКОПЈЕ, Борис Трајковски 86а, изјавува:

- дека производот за време на гаранцискиот рок ќе работи беспрекорно, ако го употребувате во складот со неговата намена и упатствата за употреба,
- дека на ваше барање, се разбира ако е дадено во гаранцискиот рок, на свои трошоци ќе се погрижиме за елиминирање на дефектите и недостатоците на производот, најкасно во рок од 45 дена од денот на пријавата на дефектот. Производот, кој нема да биде поправен во споменатиот рок, на ваше барање ќе го замениме со нов. Гаранцискиот рок ќе ви го продолжиме за времето на поправката. За прием на сервис се смета денот кога апаратот е примен во овластената сервисна работилница, во случајот, пак кога е оддаден за поправка во продавниците, три работни дена подоцна.
- дека продавачот не е квалификуван за техничка одлука во врска со можните дефекти и затоа не може да одлучува за замена на апаратот без мислење од техничката служба на увозникот.
- Гарантираме сервисирање и резервни делови за минимален период, кој е предвиден од страна на законот.
- гарантира за квалитет односно за правилно работење за време на гарантниот период, кој започнува со испораката на производот на потрошувачот.
- Гаранцијата важи во територијалното подрачје на Северна Македонија.

ГАРАНЦИСКИ РОК

Давачот на гаранцијата гарантира за карактеристиките или за беспрекорното работење во гаранцискиот рок од **24 месеци**, кој започнува да важи од врачување на стоката на потрошувачот. Доколку производот се употребува за професионални или комерцијални намени односно за цели, кои ја надминуваат обичната употреба во домаќинство, или ако апаратот го употреба лице, кое согласно со важечките закони не е определено како потрошувач, гаранцискиот рок изнесува **12 месеци**. За сите акумулатори/батерии гаранцискиот рок изнесува **12 месеци**. Не гарантираме за изгубени податоци. Доколку производот што се рекламира нема дефекти, имаме право да ги пресметаме настанатите трошоци за дијагностицирање.

ПРЕДУПРЕДУВАЊЕ: Гаранцијата не ги исклучува правата на потрошувачот, кои произлегуваат од одговорноста на продавачот за дефекти на стоката.

Услови за гаранција се:

- при рекламирање морате да предложите потврден гаранциски лист, оригинална сметка од купувањето (или фотокопија од двете);
- производот не смее да биде механички оштетен;
- производот не смее да биде допрен од лице, кое нема овластување за тоа;
- купувачот (корисникот) да го употребувал и се однесувал со апаратот по предложените упатства;
- купувачот мора во рок од 8 дена од купувањето да ги каже видните грешки на уредот;
- овластен сервис во гаранцискиот период е само **КРУСЕЛ ДООЕЛ СКОПЈЕ**;
- гаранциските налепки и печати не смеат да бидат оштетени или отстранети.

Престанок на важењето на гаранцијата:

Гаранцијата не важи за делови кои се потрошен материјал (сијалици, грејачи, акумулатори, наврткі).
Гаранција исто така не прифаќаме за оштетувања, кои се случиле за време на транспортот по нашата испорака, поради неправилно поставување и управување со апаратот, механички дефекти, дефекти поради нестручно и невнимателно управување со производот, при секој неовластен посег врз уредот, ако се појави дефект заради употреба на несоодветен потрошен материјал, ако во апаратот се вградени неоригинални делови, дефекти поради превисок напон во електричната струја, виша сила, удар од гром, истекување на батерии, чистење на апаратот или неговите делови, како и за влегување на течност во апаратот.
Пред да го предадете уредот на сервис тој мора да биде исчистен од сите нечистотии и во оригиналната амбалажа. Во спротивно ќе бидеме принудени да ви наплатиме трошоци за чистење на уредот.
Во случај на злоупотреба и неправилно користење, користење на сила и при работа која не била извршена од страна на овластен сервис, престанува важењето на гаранцијата. Оваа гаранција не влијае врз вашите законски права.

Отстранување на старата електрична и електронска опрема:

(важи во Европската унија и во другите европски држави кои имаат систем за одделно собирање на отпадоците).

Овој симбол на производот, неговата амбалажа или во соодветните документи значи, дека со производот не смеете да се однесувате како со домаќинските отпадоци. Мора да го доставите на соодветно собирно место за рециклирање на електрична и електронска опрема. Рециклирањето на овој производ ќе помогне во заштитата на природните ресурси и ќе помогне во спречувањето на негативните влијанија врз животната средина и здравјето на луѓето. Отстранувањето на производот мора да биде во согласност со важечките прописи за предавање на отпадоците. Повеќе информации во врска со однесувањето со овој производ како и за неговото враќање и рециклирање, можете да добиете од локалната општинска управа, комуналното претпријатие или во продавницата, каде што сте го купиле производот. Отпадната електрична и електронска опрема можете директно да ја предадете бесплатно кај дистрибутерот, кога ќе ви ја испорача новата електрична односно електронска опрема. **За можните грешки во текстот се извинуваме. Сите права се задржани.**

ГАРАНЦИСКИ ЛИСТ

ОВЛАСТЕН СЕРВИС	НАСЛОВ	КОНТАКТ
КРУСЕЛ ДООЕЛ СКОПЈЕ	Борис Трајковски 86а, 1000 Скопје, Северна Македонија	+389 (2) 2520 999 078 23 88 20 info@krusel.mk

Информации за клиенти	Информации за производи
име и презиме	Вид/ Име на производот
Наслов	Тип и модел
Е-пошта	Сериски број
Телефон	Производител
Датум на испорака/почеток на важење на гаранцијата	Печат и потпис на трговецот

KS

DEKLARATA E GARANCISË

GNTC Gorenje Niti Tiki Company SH.A, Rr. Prishtinë - Gjilan, nr. 34, Veternik, 10000 Prishtinë Kosovë, deklaron:

- Se produkti gjatë afatit të garancisë do të punojë pa të meta, nëse e përdorni në përputhje me qëllimin e tij dhe udhëzimet për përdorim te prodhuesit,
- Reklamacioni do te kryhet më se voni në afat prej 10 ditëve që nga dita e paraqitjes së reklamacionit. Produkti i cili nuk ka mundesi te riparohet do te zëvendësohet me të ri. Për pranimin në servis konsiderohet dita kur aparati është sjellur nga blerësi në servis dhe është pranuar nga personat e autorizuar për te kompanise.
- Ju garantojmë servisimin dhe pjesët rezerve
- Garanton për cilësinë, gjegjësisht për punën e drejtë gjatë kohës së garancisë, i cili fillon me dërgimin e produktit deri te konsumatori.
- **Deklarata e blerësit:** Në cilensinë e blerësit deklaroj se jam dakord për të blerë produktin me ofertën përkatese nga shitësi. Jam i/e informuar për cilesinë, karakteristikat teknike dhe prejardhjen e produktit, mënyrën e përdorimit dhe mirëmbajtjes së produktit, si dhe kushtet e shitjes.
- Garancioni vlen për rajonin e gjithë territorit të Kosovës.

AFATI I GARANCISË

Dhënësi i garancisë garanton për karakteristikat ose për punën e pandalur në afatin e garancisë prej **12 muajve**, që fillon të vlejë që nga data e shitjes mallit të konsumatori. **Produkti eshte i dedikuar vetem per perdorim Shtepiak / Jo industrial**. Për të gjithë akumulatorët/bateritë, afati i garancisë vlen **12 muaj**. Nuk garantojmë për të dhënat e humbura. Nëse produkti që reklamohet nuk ka defekte, kemi të drejtë që t'i llogarisim sherbimet e servisit dhe te ju faturojm keto sherbime.

PARALAJMËRIM: Garancia nuk i përjashton të drejtat e konsumatorit të cilët dalin nga përgjegjësia e shitësit për defektet e mallit.

Kushtet për garancë janë:

- gjatë reklamimit duhet të paraqitni listën e garancisë,Faturen origjinale te blerjes.
- produkti nuk duhet të jetë i dëmtuar mekanikisht;
- produkti nuk duhet të preket nga personi që nuk ka autorizim për të;
- blerësi (përdoruesi) nëse e ka përdorur dhe nëse është sjellë me aparatin sipas udhëzimeve të paraqitura;
- Reklamacioni vlene 24 ore nga momenti i blerjes rreth gabimeve teknike te produktit
- servisi i autorizuar në periudhën e garancisë është vetëm **GNTC Gorenje Niti Tiki Company SH.A.**;
- etiketat dhe vulat e garancisë nuk duhet të dëmtohen ose largohen.

Përfundimi i garancisë:

Garancia nuk vlen për pjesët që janë material harxhues (llamba, ngrohës, filamente, furça me motor elektrik, marshe të konsumuara).
Garancia po ashtu nuk pranohet nga ana jonë për dëmtimet që kanë ndodhur gjatë transportit pas dërgesës tonë, për shkak të vendosjes së gabuar dhe punës me aparat, për defektet mekanike, defektet për shkak të përdorimit joprofesional dhe të pakujdesshëm me produktin, gjatë përdorimit të paautorizuar të aparatit, nëse paraqitet defekti për shkak të përdorimit të materialit harxhues joadekuat, nëse në aparat janë montuar pjesë jo origjinale, defekte për shkak të tensionit të lartë në rrymën elektrike, fuqisë së lartë, goditjes së rrufesë, derdhjes së baterive, pastrimit të aparatit ose të pjesëve të saj si dhe për derdhje të lëngut në aparat.
Para se ta dorëzoni aparatin në servis, ai duhet të pastrohet prej të gjitha papastërtive dhe në ambalazh origjinal. Në të kundërtën do të detyrohemi që t'i paguanii harxhimet për pastrim të aparatit.
Në rast të keqpërdorimit dhe të përdorimit jo të drejtë, përdorimit me forcë dhe gjatë punës e cila nuk është kryer nga ana e servisit të autorizuar, nuk vlen garancia. Ky garancion nuk ndikon mbi të drejtat e juaja ligjore.

Largimi i pajisjes së vjetër elektrike dhe elektronike:

(vlen në Unionin Evropian dhe në shtetet tjera evropiane që kanë sistem për grumbullim të veçantë të mbeturinave).

Ky simbol i produktit, ambalazhi i tij ose në dokumente adekuate do të thotë se me produktin nuk duhet të silleni sikurse me mbeturinat e amvisërisë. Duhet ta vendosni në vendin e caktuar për riciklim të pajisjeve elektrike dhe elektronike. Riciklimi i këtij produkti do t'ju ndihmojë në ruajtjen e burimeve natyrore dhe do të ndihmojë në pengimin e ndikimeve negative mbi mjedisin jetësor dhe shëndetin e njeriut. Largimi i produktit duhet të jetë në përputhje me dispozitat e vlefshme për dorëzimin e mbeturinave. Më shumë informacione në lidhje me sjelljen me këtë produkt si dhe për kthimin dhe riciklimin e tij, mund ta merrni nga drejtoria lokale komunale, ndërmarrja komunale ose në shitore, ku e keni blerë produktin. Pajisjet elektrike dhe elektronike mundeni direkt që ta dorëzoni pa pagesë te distributori, kur do t'jua sjellin pajisjen e re elektrike apo elektronike. Për gabimet e mundshme në tekst, ju kërkojmë ndjesë. Të gjitha të drejtat janë të rezervuara.

FLETA E GARANCIONIT:

SERVISI I AUTORIZUAR	ADRESA	KONTAKT
GNTC Gorenje Niti Tiki Company SH.A.	Rr. Prishtinë - Gjilan, nr. 34, Veternik, 10000 Prishtinë Kosovë	**+383 49 77 88 99** **https://75-mall.com/servis**

Informacioni i klientit	Informacione për produktet
Emri dhe mbiemri	Lloji/ Emri i produktit
Adresa	Lloji dhe modeli
E-mail	Numri serik
Telefon	Prodhuesi
Data e dorëzimit/Fillimi i vlefshmërisë së garancisë	Vula dhe nënshkrimi i tregtarit